カーゲート　施工概略図

YKK AP ルシアスアップゲート 1型 横格子 電動式
本体（W×H）＝ （2,880mm × 1,200mm）
色： カームブラック
【未定】柱仕様： 【仮】ハイルーフ柱仕様（有効通過高2,140mm）
駆動： 1モーター外観左側駆動
リモコン： 標準1個入り

YKK AP ルシアスアップゲート リモコン送信器K3型(追加用)
数量： 1個

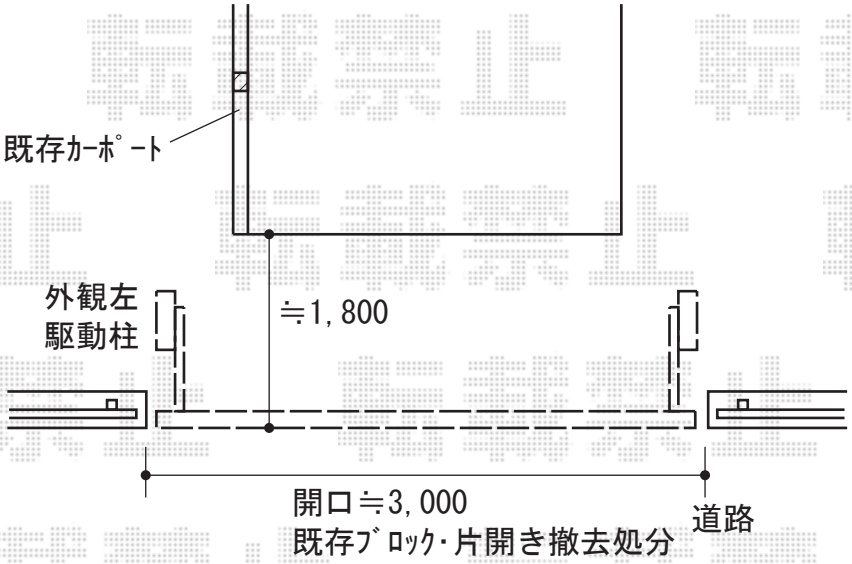


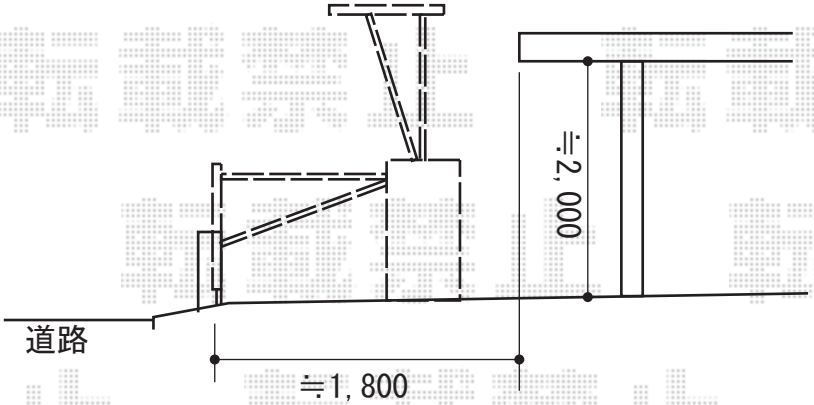


| 2019-12-680869 | 担当者 | 山崎 |
|---|---|---|

エクスショップ

現場状況や作図制限により概略図の内容と多少の違いが生じることがございます。
施工時は、現場優先とさせて頂きたく思いますので、お立会い頂き、最終のご指示のほど、何卒、宜しくお願い致します。