カーポート　施工概略図

YKK AP 【ご提案】エフルージュ トリプル 積雪～20cm対応
幅= 7,928mm
奥行= 5,052mm
色： ピュアシルバー
屋根材： 熱線遮断ポリカーボネート（アースブルーマット調）
柱仕様： ハイルーフ柱仕様（有効高 約2,350mm）
==========
LIXIL 【ご提案】エフルージュ トリプル　変形敷地（入隅加工）対応セット 長さ51用
色： ピュアシルバー

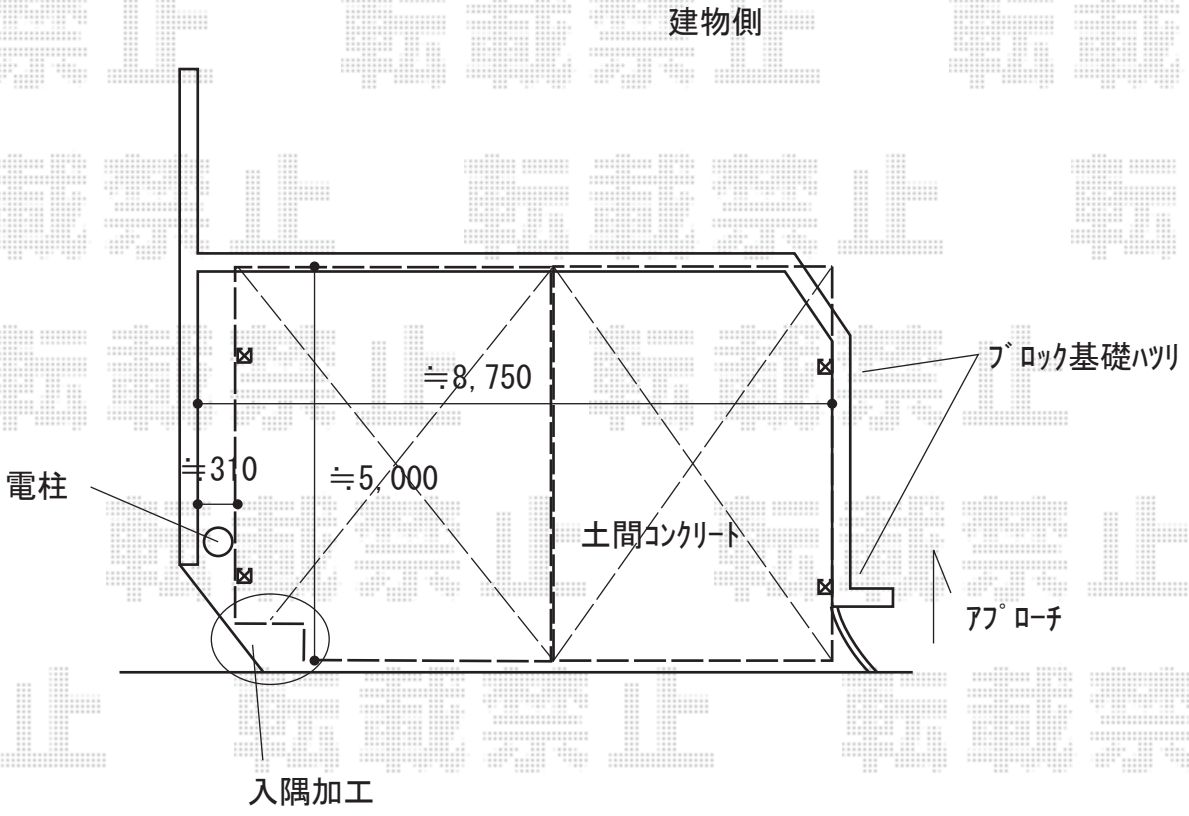

2019-12-682245	担当者	木挽

エクスショップ

現場状況や作図制限により概略図の内容と多少の違いが生じることがございます。
施工時は、現場優先とさせて頂きたく思いますので、お立会い頂き、最終のご指示のほど、何卒、宜しくお願い致します。