フェンス/門扉　施工概略図

YKK AP ルシアスフェンスH02型 横板格子 木調カラー 2段支柱 自立建て用（パネル2段）
本体1枚（W×H）= T100（1,975mm×920mm） × 10枚
自立建て用2段支柱（木調） : T190（1,935mm） × 6本
エンドキャップ： 2セット
色： キャラメルチーク

YKK AP ルシアス門扉BW03型 たて板張り(鋲なし) 両開き親子 木調カラー 門柱使用
扉幅 = 600+1000mm
扉高 = 1,400mm
色： キャラメルチーク
錠： ラッチ錠1型
開き： 外開き

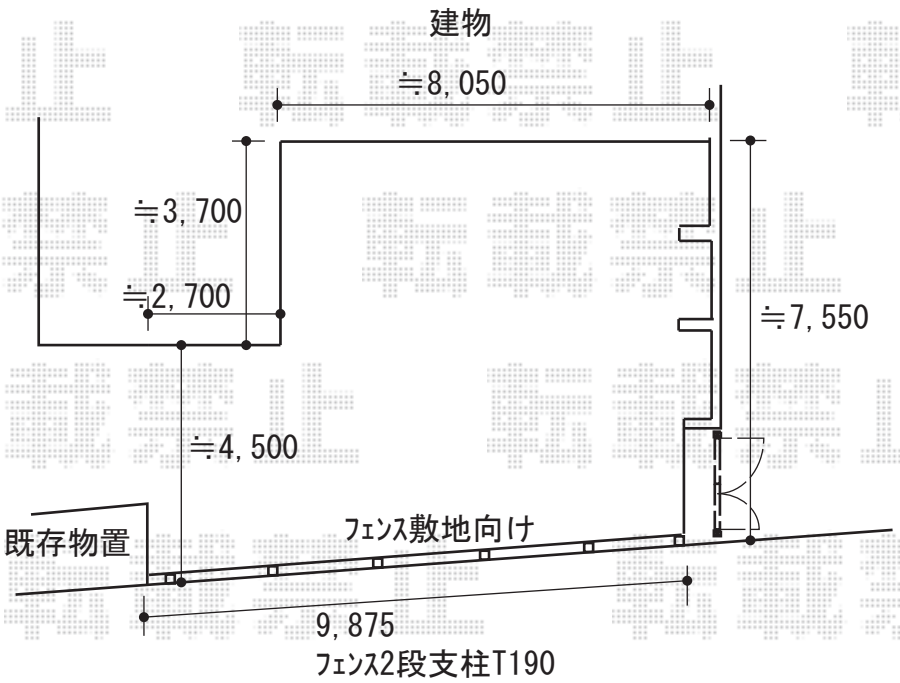

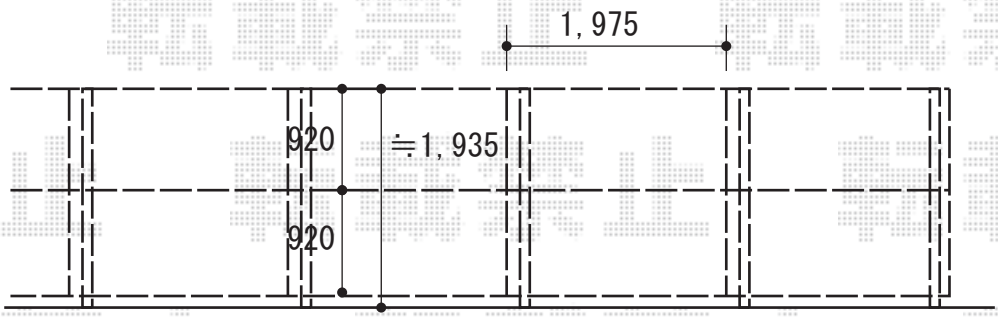

2019-12-683058	担当者	内田

エクスショップ

現場状況や作図制限により概略図の内容と多少の違いが生じることがございます。
施工時は、現場優先とさせて頂きたく思いますので、お立会い頂き、最終のご指示のほど、何卒、宜しくお願い致します。