カーゲート工事　施工概略図

LIXIL(TOEX) ワイドオーバードアS3型 マテリアルカラー 電動式
本体 (W×H) = (5,050mm × 1,200mm)
色： シャイングレー+クリエモカ
柱仕様： ハイルーフ柱仕様（有効通過高2,150mm）
駆動： 2モーター駆動/AC100V結線用柱仕様
リモコン： 標準2個入り

LIXIL(TOEX) ワイドオーバードアS3型 リモコン送信機PDC-3型（追加用）
数量： 1セット

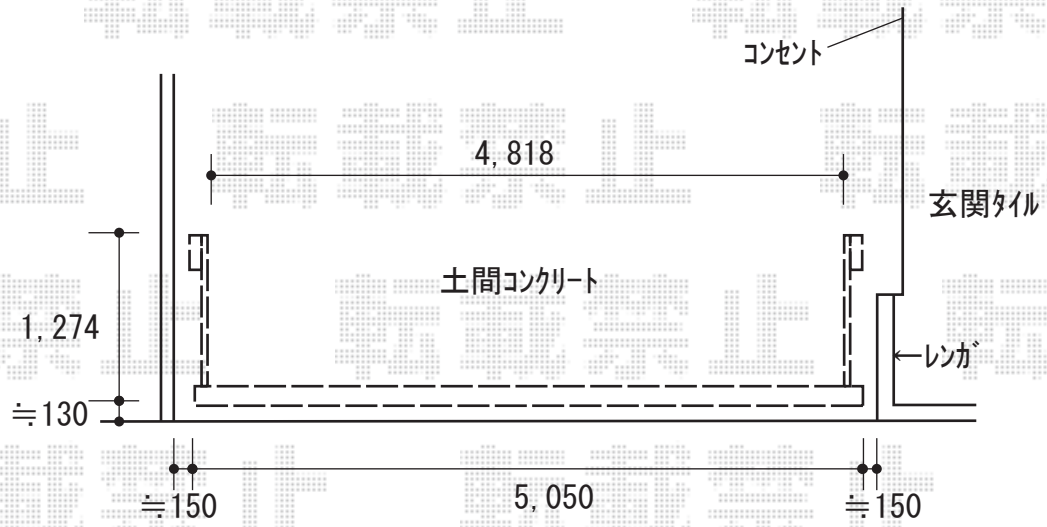

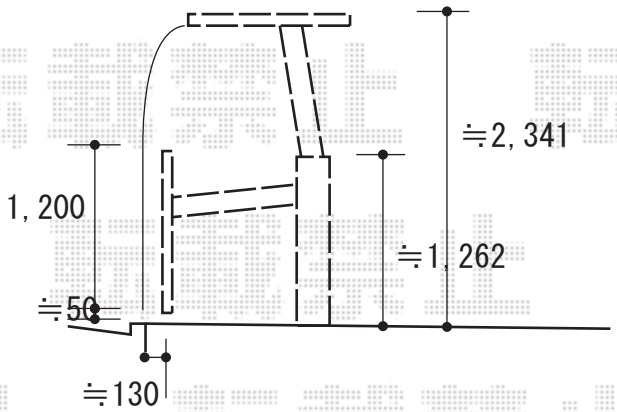

2019-2-576025	担当者	山崎

エクスショップ

現場状況や作図制限により概略図の内容と多少の違いが生じることがございます。
施工時は、現場優先とさせて頂きたく思いますので、お立会い頂き、最終のご指示のほど、何卒、宜しくお願い致します。
全ての著作権はエクスショップに帰属します。当社とのお取引目的以外の使用・複製・転載は如何なる場合も禁止しております。