エクステリア工事　施工概略図

YKK AP ストックヤードII オープンタイプ 積雪～20cm対応
間口= 関東間1.5間（2,745mm）　・出幅= 4尺（1,145mm）
高さ= 2,785mm　・色： プラチナステン
屋根材・囲い材： ポリカーボネート波板（ブロンズ）　・側面ユニット： 無し

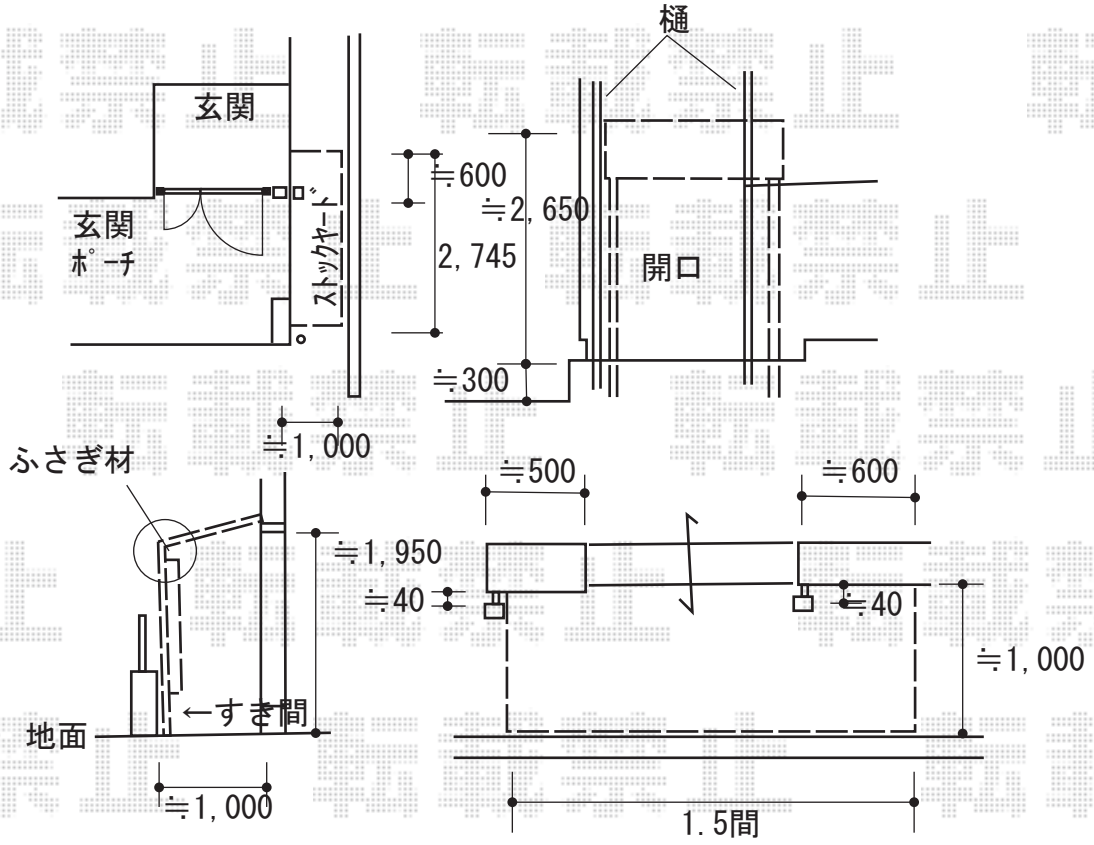

2019-2-578527	担当者	小林

エクスショップ

現場状況や作図制限により概略図の内容と多少の違いが生じることがございます。
施工時は、現場優先とさせて頂きたく思いますので、お立会い頂き、最終のご指示のほど、何卒、宜しくお願い致します。
全ての著作権はエクスショップに帰属します。当社とのお取引目的以外の使用・複製・転載は如何なる場合も禁止しております。