カーポート　施工概略図

YKK AP レイナキャップポートグラン　積雪～20cm対応
幅= 3,002mm　奥行= 5,052mm　色： ホワイト
屋根材： ポリカーボネート（トーメイマット）
柱仕様： ハイルーフ柱仕様（有効高 約2,350mm）

YKK AP レイナキャップポートグラン
着脱式サポート 標準・ハイルーフ兼用 2本入り×1セット
色： ホワイト

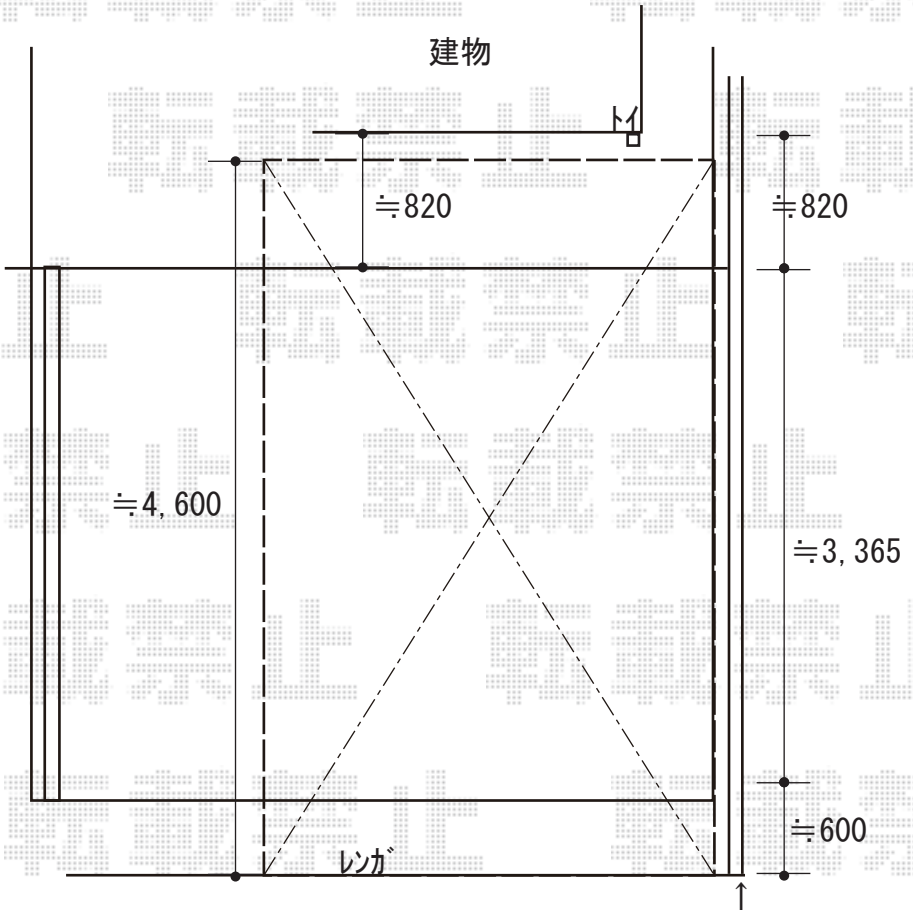

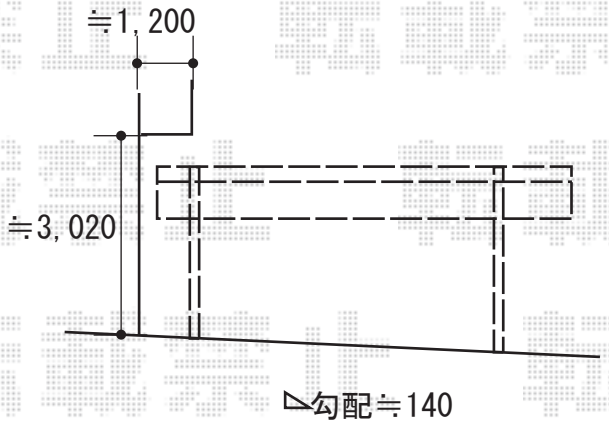

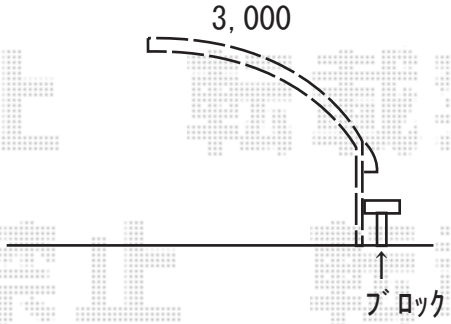

2019-2-578901	担当者	伊野

エクスショップ

現場状況や作図制限により概略図の内容と多少の違いが生じることがございます。
施工時は、現場優先とさせて頂きたく思いますので、お立会い頂き、最終のご指示のほど、何卒、宜しくお願い致します。
全ての著作権はエクスショップに帰属します。当社とのお取引目的以外の使用・複製・転載は如何なる場合も禁止しております。