フェンス　施工概略図

YKK AP 【A】ルシアスフェンスF04型 横板 木目カラー 自由柱施工
本体1枚（W×H）= T80（1,975mm×720mm） × 2枚
自由柱： T80 × 3本
エンドキャップ： 1セット
色： パネル/キャラメルチーク　枠・柱・裏面/プラチナステン

【B】パンチングメタルフェンス 5Φ-P8 2mm厚 千鳥 ※枠組完成品（現場手配品）
本体1枚（W×H）= （W330×H1000mm） × 1
本体1枚（W×H）= （W500×H1000mm） × 1
可動式アングル： 1

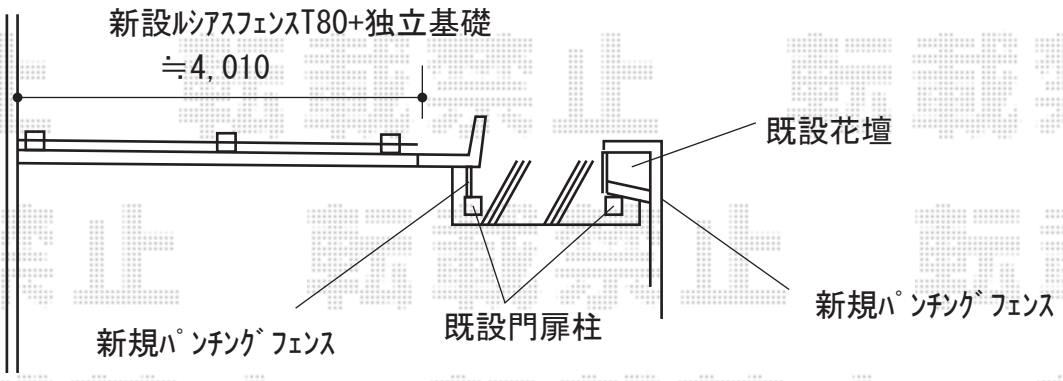

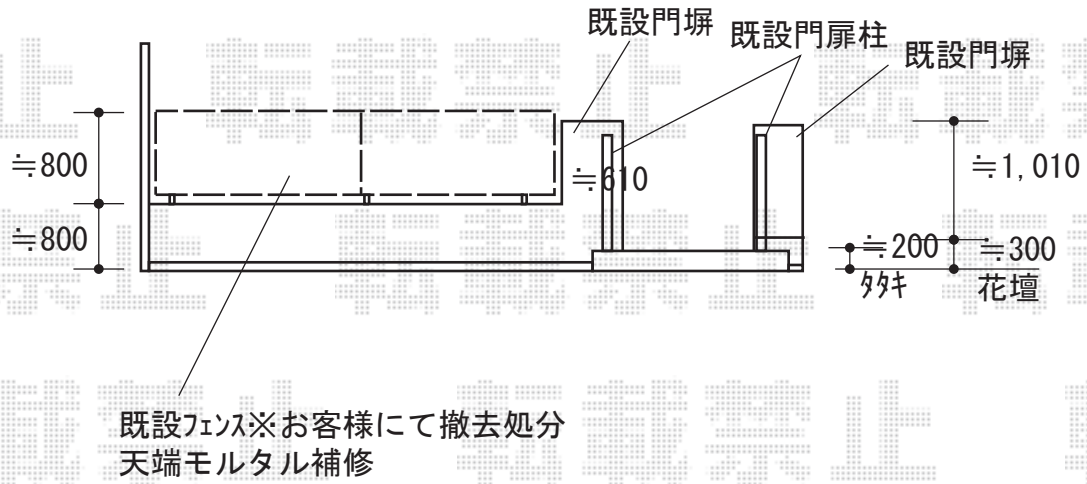

2019-3-584859	担当者	内田

エクスショップ

現場状況や作図制限により概略図の内容と多少の違いが生じることがございます。
施工時は、現場優先とさせて頂きたく思いますので、お立会い頂き、最終のご指示のほど、何卒、宜しくお願い致します。

全ての著作権はエクスショップに帰属します。当社とのお取引目的以外の使用・複製・転載は如何なる場合も禁止しております。