ストックヤード　施工概略図

YKK AP ストックヤードII 両袖タイプ 積雪～20ｃｍ対応
間口= 関東間4.0間[2.0+2.0間]（7,320mm）
出幅= 4尺（1,145mm）
高さ= 9尺
色： プラチナステン
屋根材： ポリカーボネート波板（クリアフロスト）＊価格別途
囲い材： ポリカーボネート波板（クリアフロスト）＊価格別途
側面ユニット(外観左/外観右)： 両袖タイプ

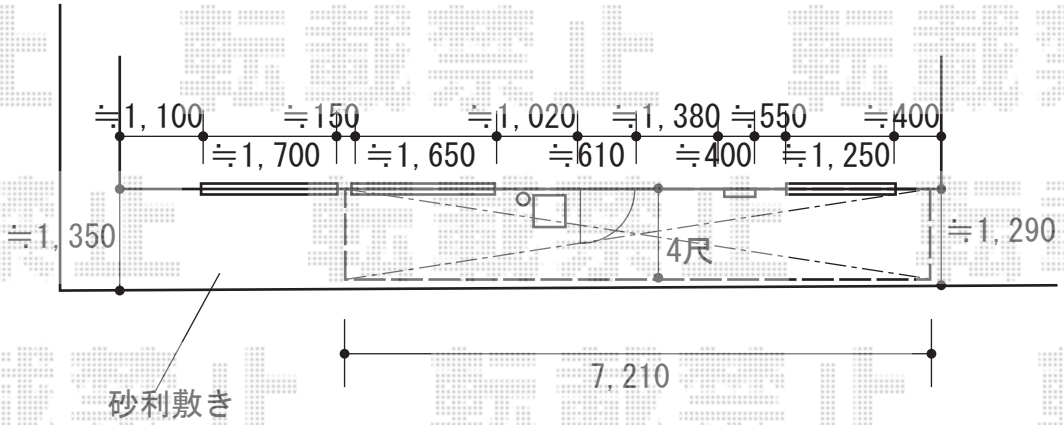

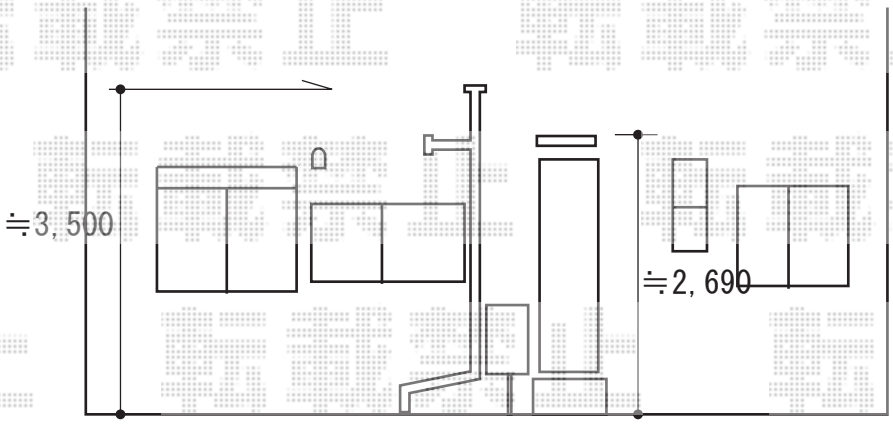

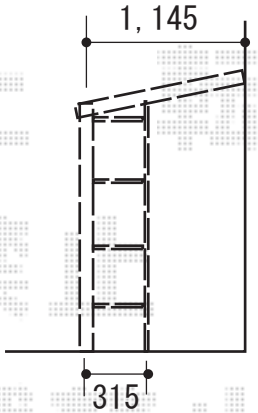

2019-3-587031	担当者	細川

エクスショップ

現場状況や作図制限により概略図の内容と多少の違いが生じることがございます。
施工時は、現場優先とさせて頂きたく思いますので、お立会い頂き、最終のご指示のほど、何卒、宜しくお願い致します。
全ての著作権はエクスショップに帰属します。当社とのお取引目的以外の使用・複製・転載は如何なる場合も禁止しております。