エクステリア　施工概略図

三協アルミ ソラノマフロア 人工木タイプ
間口= 1.0間(1,800mm)
出幅= 2尺(560mm)
色： すのこ部【未定】・形材部【未定】
高さ= 450mm
追加部材： 束柱固定金具セット3個入り×1

三協アルミ ひとと木2
間口= 2.0間(3,600mm)
出幅= 9尺(2,700mm)
色： 【仮】チャコールブラック
床板： 縦貼り
幕板： 厚桁仕様
束柱： 調整タイプ（440～560mm）、
固定式ショート追加（サンシルバー）
オプション： 2段デッキ W1,350、床板2枚分
オプション： テラス柱カバー単体用×1

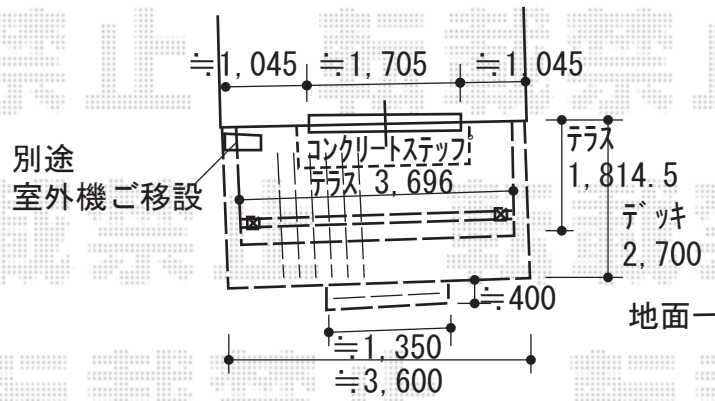

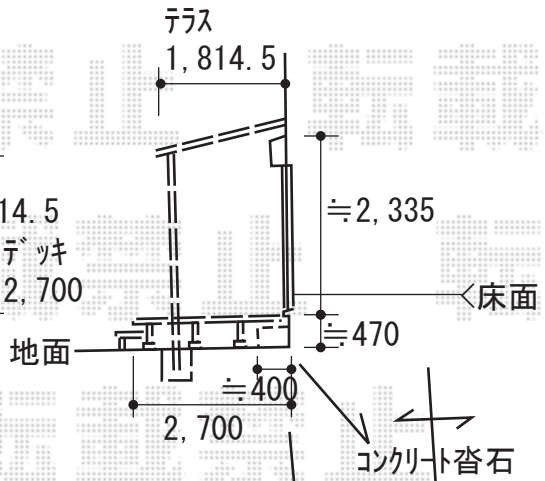

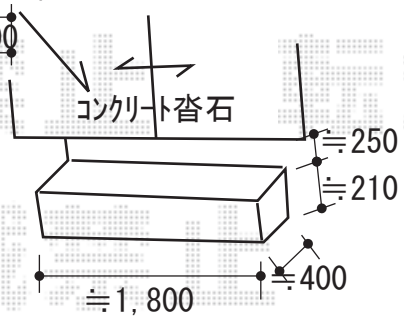

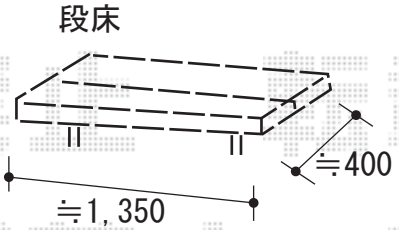

三協アルミ シャルレ テラスタイプ 単体 木調色 積雪～20cm対応
間口= 関東間2.0間（柱芯々3,436mm　屋根幅3,696mm）
出幅= 6尺(1,814.5mm)
色： サンシルバー ＋ トラッドパイン
屋根材： ポリカーボネート（かすみ）
柱仕様： ロング柱・出幅自在桁タイプ（柱2本）
施工方法： 上止め仕様

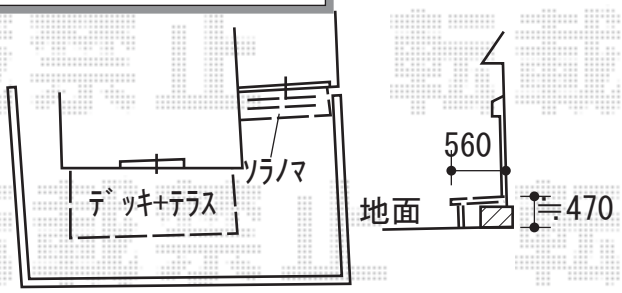

2019-3-592116	担当者	山崎

エクスショップ

現場状況や作図制限により概略図の内容と多少の違いが生じることがございます。
施工時は、現場優先とさせて頂きたく思いますので、お立会い頂き、最終のご指示のほど、何卒、宜しくお願い致します。