カーポート　施工概略図

Value Select プレシオスポート ミニ 積雪～20cm対応
幅= 2,100mm
奥行= 2,904mm(4台用)
色： ノーブルステン
屋根材： 熱線遮断ポリカーボネート（スカイブルーマット調）
柱仕様： 標準柱仕様（有効高 約1,814mm）

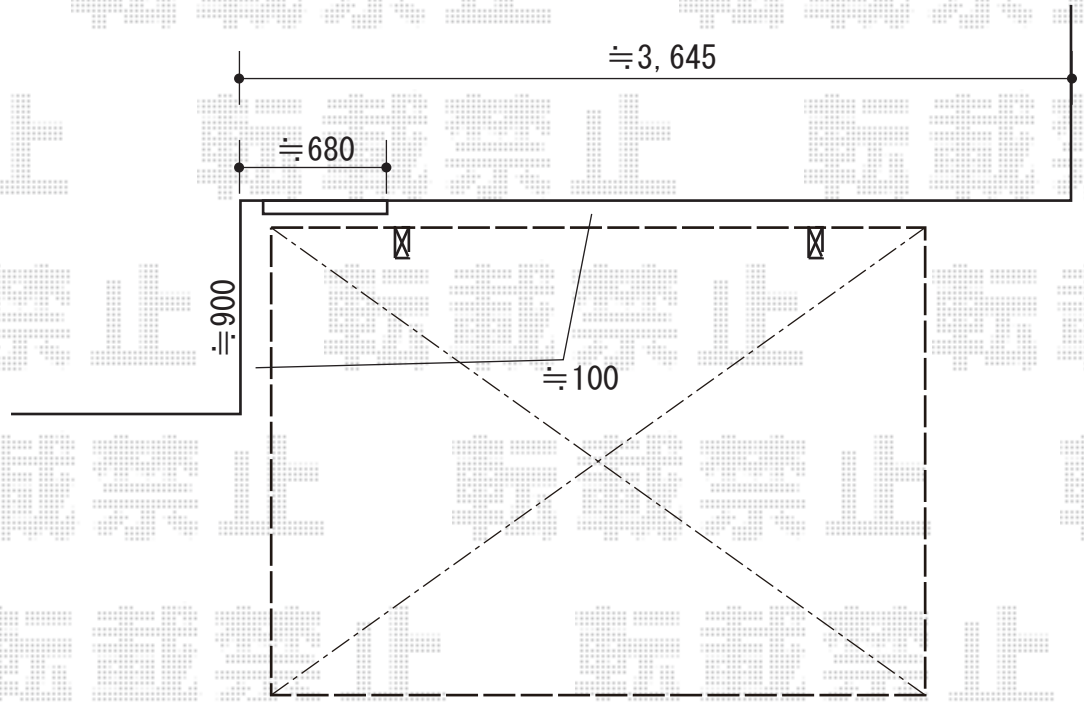

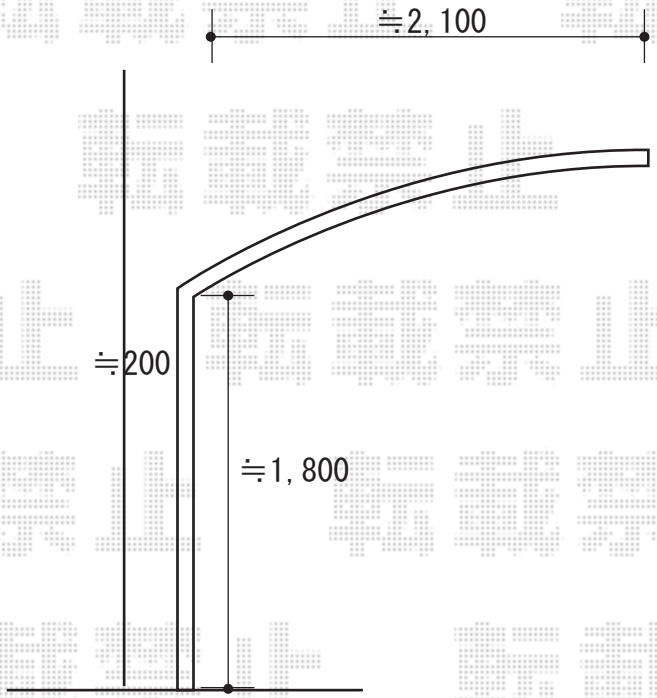

2019-4-593112	担当者	木挽

エクスショップ

現場状況や作図制限により概略図の内容と多少の違いが生じることがございます。
施工時は、現場優先とさせて頂きたく思いますので、お立会い頂き、最終のご指示のほど、何卒、宜しくお願い致します。

転載禁止