バルコニー屋根・クリアルーフ　施工概略図

Value Select ＜2階＞プレシオステラス R型 屋根タイプ 単体 積雪～20cm対応
間口= 関東間1.5間（柱芯々2,575mm　屋根幅2,760mm）
出幅= 5尺（1,470mm）
色： ノーブルステン
屋根材： ポリカーボネート（ガラスマット）
柱仕様： 柱奥行移動タイプ（柱2本）
施工方法： 下止め仕様
躯体式バルコニー取付部品： 中間用×2

Value Select ＜2階＞プレシオステラス用 吊下げ式物干し（【仮】長さ標準）2本入り
色： ノーブルステン

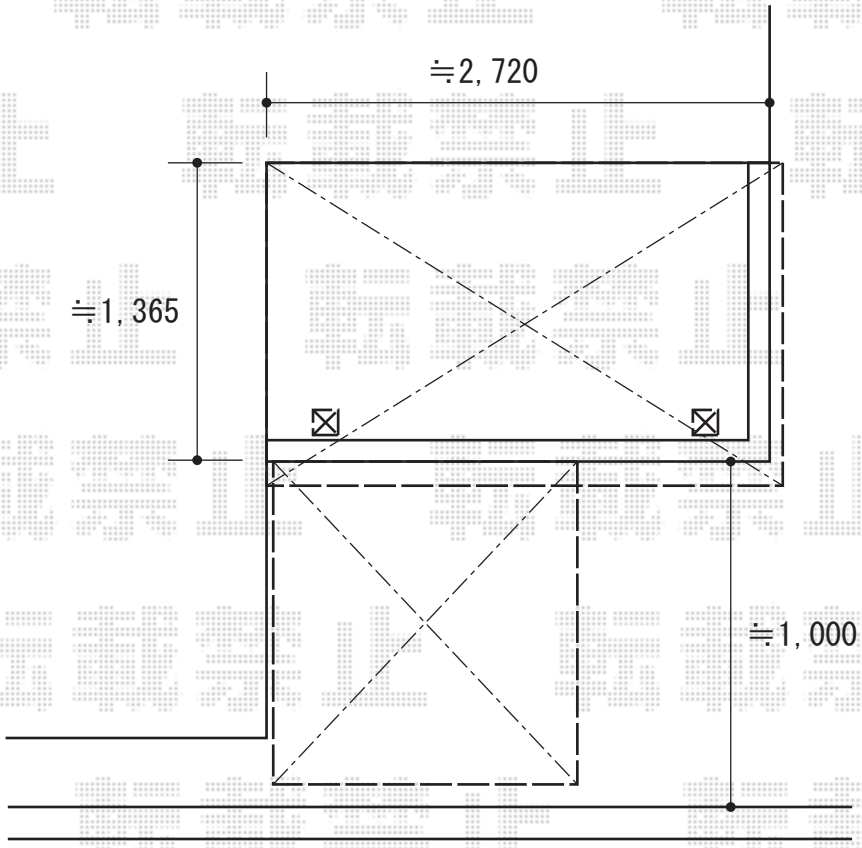

LIXIL（トステム）クリアルーフ 単体タイプ 積雪～20cm対応
間口= 1,465mm
出幅= 900mm
本体色： シャイングレー
屋根材： ポリカーボネート（ガラスクリアマット）

2019-4-593393	担当者	中島

エクスショップ

現場状況や作図制限により概略図の内容と多少の違いが生じることがございます。
施工時は、現場優先とさせて頂きたく思いますので、お立会い頂き、最終のご指示のほど、何卒、宜しくお願い致します。