テラス屋根　施工概略図

Value Select プレシオステラス R型 テラスタイプ 単体 積雪～20cm対応
間口= 関東間2.0間（柱芯々3,485mm　屋根幅3,670mm）
出幅= 5尺（1,470mm）
色： ノーブルステン
屋根材： ポリカーボネート（ガラスマット）
柱仕様： 柱標準タイプ（柱2本）/ロング柱仕様
施工方法： 上止め仕様

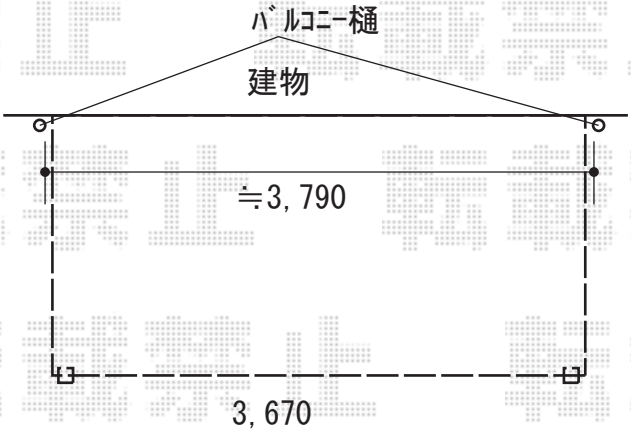


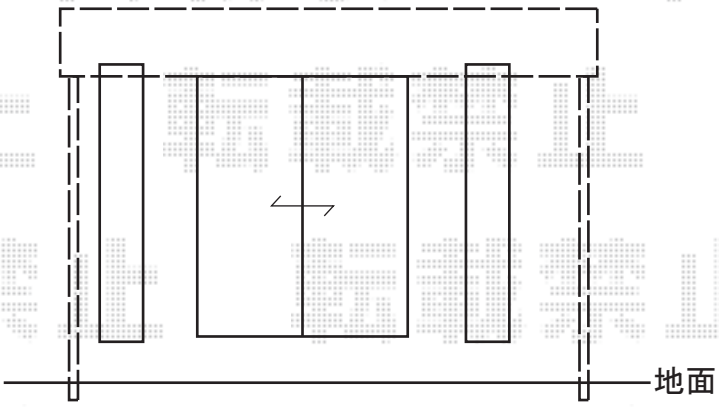


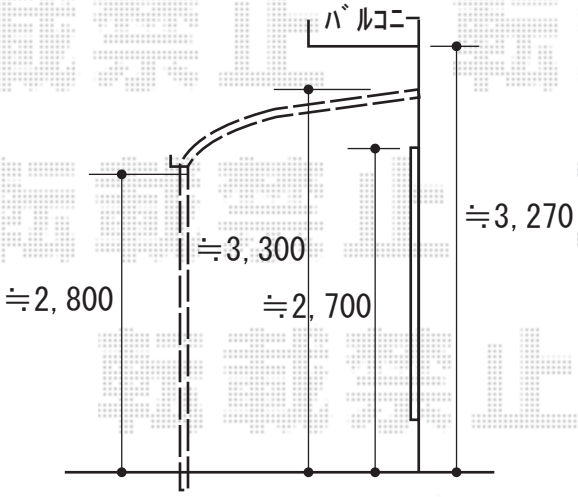


※納まりはイメージです

| 2019-4-595974 | 担当者 | 中島 |
|---|---|---|

エクスショップ

現場状況や作図制限により概略図の内容と多少の違いが生じることがございます。
施工時は、現場優先とさせて頂きたく思いますので、お立会い頂き、最終のご指示のほど、何卒、宜しくお願い致します。