エクステリア工事　施工概略図

LIXIL(トステム) 彩風 あやかぜ S型 手動式
間口= 関東間2.0間 (3,640mm)
出幅= 2,000mm
本体色： シャイングレー
キャンバス色： アクリル (アッシュブラウンA)
駆動： 手動式/外観右駆動
クランクハンドル： 長さ1,000mm
追加部材： ベースプレート一式 (L=4,240mm) ／ナベタッピン

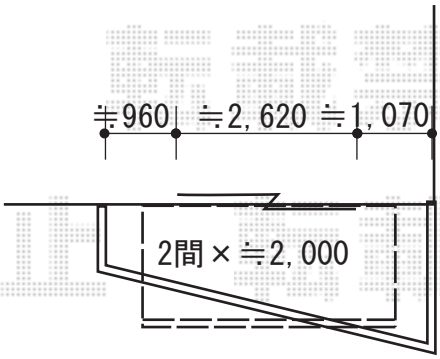

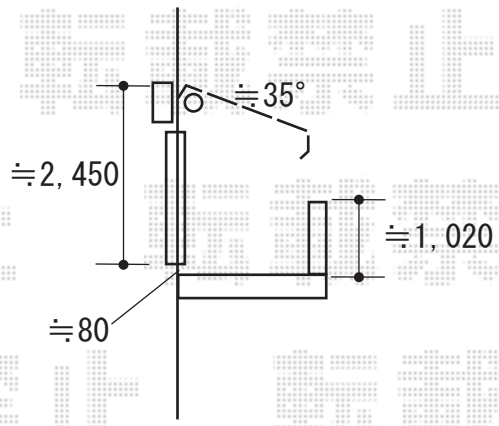

2019-4-598486	担当者	小林

エクスショップ

現場状況や作図制限により概略図の内容と多少の違いが生じることがございます。
施工時は、現場優先とさせて頂きたく思いますので、お立会い頂き、最終のご指示のほど、何卒、宜しくお願い致します。
全ての著作権はエクスショップに帰属します。当社とのお取引目的以外の使用・複製・転載は如何なる場合も禁止しております。