カーポート　施工概略図

LIXIL（トステム）テリオスポートIII 900 2台用 角柱6本仕様 積雪～30cm対応
幅= 5,484mm
奥行= 5,453mm
色： オータムブラウン
屋根材：スチール折板（ペフ無/ｔ＝0.6mm）×8枚※価格別途
屋根材：ポリカ（幅200）×2枚※価格別途
柱仕様： ロング柱25仕様（有効高 約2,500mm）
横材： 無
追加部材：追加梁一式

※納まりはイメージです。

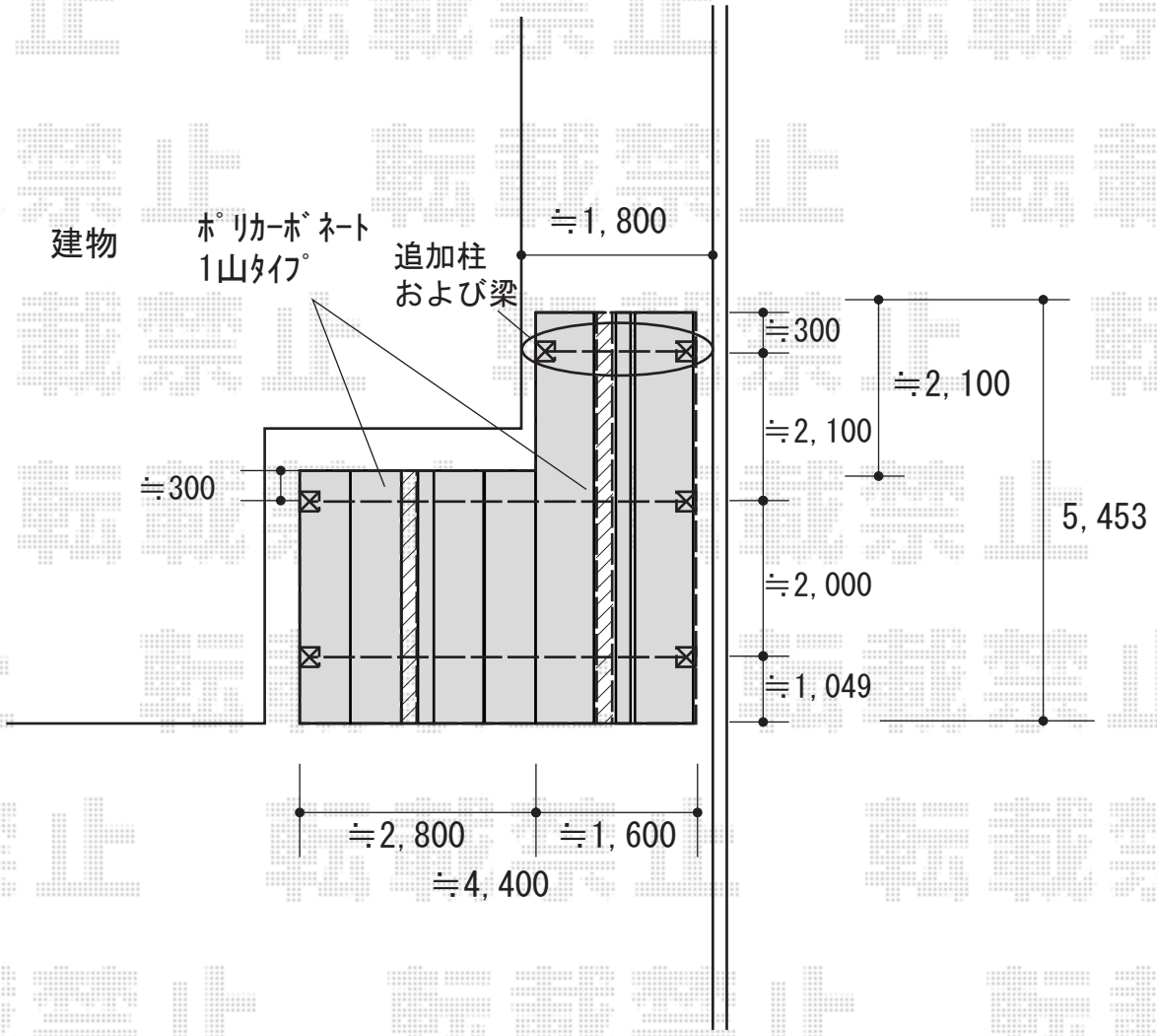

2019-4-602443	担当者	細川

エクスショップ

現場状況や作図制限により概略図の内容と多少の違いが生じることがございます。
施工時は、現場優先とさせて頂きたく思いますので、お立会い頂き、最終のご指示のほど、何卒、宜しくお願い致します。