テラス屋根　施工概略図

YKK AP サザンテラス（パーゴラ仕様）1500 テラスタイプ 単体 積雪～50cm対応
間口= 関東間2.0間（柱芯々3,485mm　屋根幅3,690mm）
出幅= 7尺（2,070mm）
色： キャラメルチーク
屋根材： 熱線遮断ポリカーボネート（クリアマット調）
柱仕様： 柱奥行移動タイプ（柱2本）/ロング柱
施工方法： 上止め仕様

YKK AP サザンテラス用 吊下げ式 上下可動物干し【仮】着脱機能付き/アルミ物干し竿【仮】無し
仕様： 長さ標準/2本入り
色： カームブラック

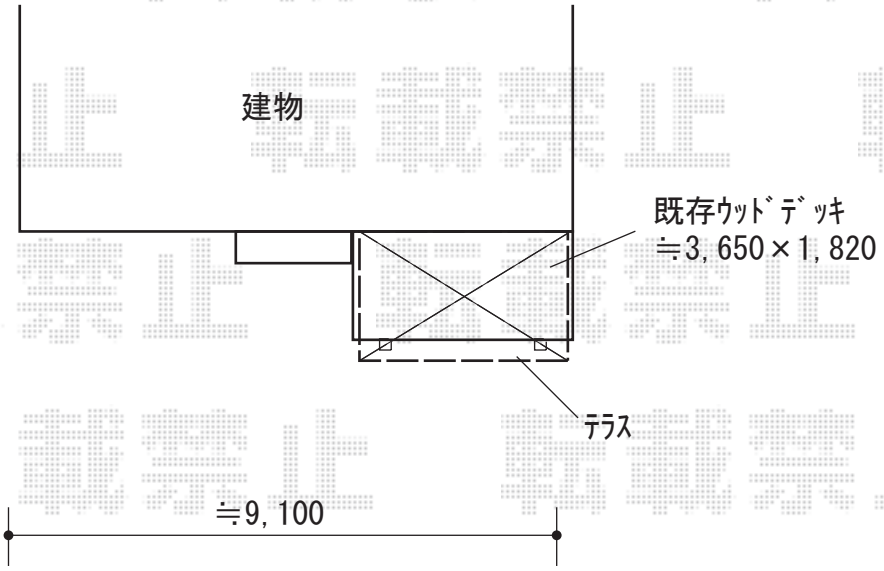

※詳細な設置位置は、施工時再度お打合せくださいませ

2019-5-605645	担当者	細川

エクスショップ

現場状況や作図制限により概略図の内容と多少の違いが生じることがございます。
施工時は、現場優先とさせて頂きたく思いますので、お立会い頂き、最終のご指示のほど、何卒、宜しくお願い致します。