門扉施工概略図

YKK AP シンプレオ門扉A1型 アメリカン 両開き 門柱使用
扉幅 = 600 + 600mm
扉高 = 1,000mm
色： ホワイト
錠： 打掛錠2型
開き： 内開き
左右勝手： 【未定】

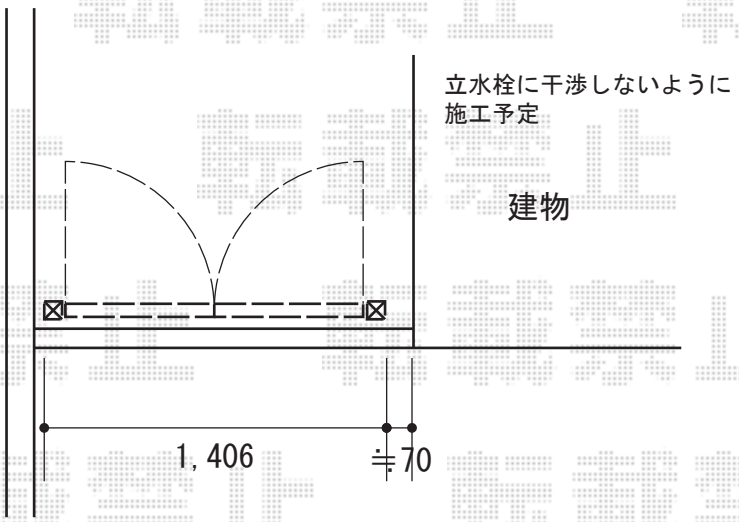

2019-5-607673	担当者	内田

エクスショップ

現場状況や作図制限により概略図の内容と多少の違いが生じることがございます。
施工時は、現場優先とさせて頂きたく思いますので、お立会い頂き、最終のご指示のほど、何卒、宜しくお願い致します。

転載禁止