フェンス　施工概略図

Value Select ミエーネフェンス目隠しルーバータイプ　自立建て用2段支柱施工
本体1枚（W×H）= T80/上段（1,975×720mm）× 3枚
本体1枚（W×H）= T80/下段（1,975×720mm）× 3枚
2段支柱： T170 × 4本
端部キャップ：　（1組4個入）× 1セット
色： ノーブルステン

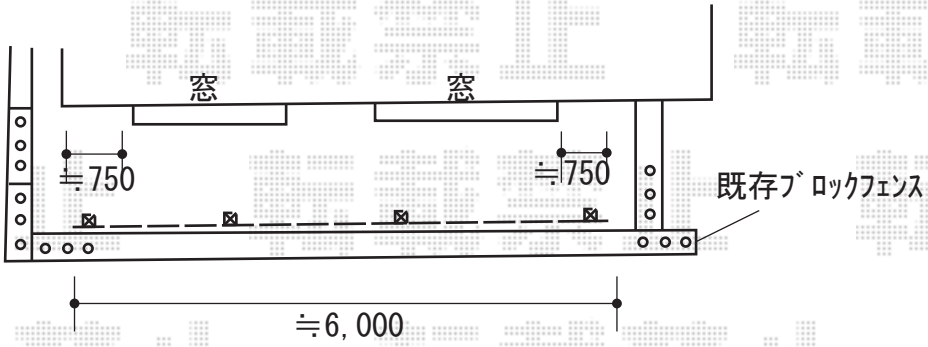

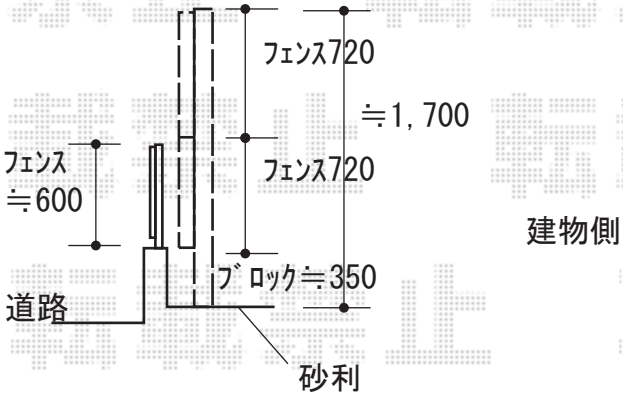

2019-5-608325	担当者	安田

エクスショップ

現場状況や作図制限により概略図の内容と多少の違いが生じることがございます。
施工時は、現場優先とさせて頂きたく思いますので、お立会い頂き、最終のご指示のほど、何卒、宜しくお願い致します。