# エクステリア　施工概略図

YKK AP ルシアス 機能門柱 B01型
本体： ポストのみ加工タイプ(色：ハニーチェリー)
照明： なし
ポスト： T9型 前入れ後ろ出し/ダイヤルキー付きタイプ(色：プラチナステン)
インターホン： 手配無し/取付無し
---
YKK AP エクスタイル表札 ステンレスヘアライン表札[YEMP-S-131]
仕様： サイズ□147×147×t1mm(ドライエッジング加工)
書体： クラフト体

YKK AP 汎用形材
柱材： 75角柱【2K-94820-40】(色：ハニーチェリー) × 5
柱材キャップ： 75角用【3K-30341】(色：ハニーチェリー)＊2個入 × 3

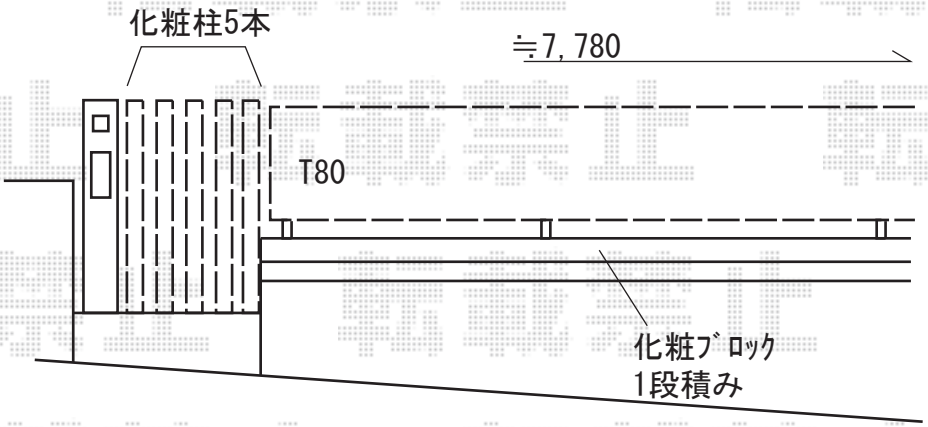


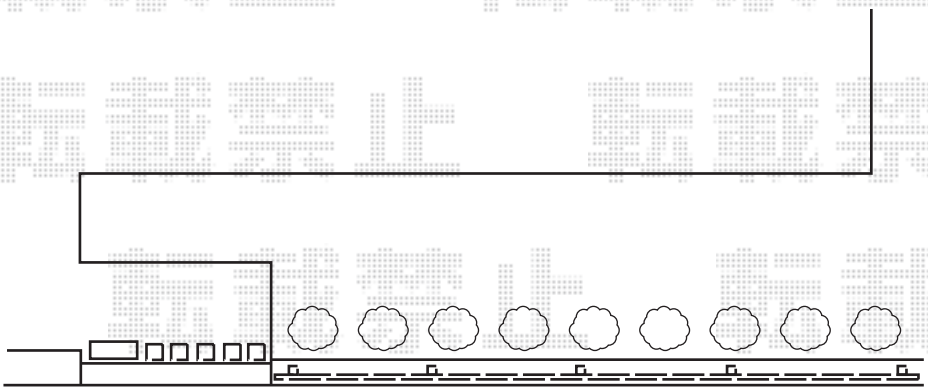

YKK AP ルシアスフェンスH02型 横板格子 木調カラー 自由柱仕様
本体1枚 (W×H) = (1,975×800mm) × 4枚
自由柱： T80 × 5本
たて骨ユニット： T80用(1本入) × 1セット
エンドキャップ： × 1セット
【未定】色： 横板格子・枠：ハニーチェリー/柱：【仮】ハニーチェリー(柱はアルミカラーも選択可能です)

| 2019-5-609130 | 担当者 | 関 |
|---|---|---|

エクスショップ

現場状況や作図制限により概略図の内容と多少の違いが生じることがございます。
施工時は、現場優先とさせて頂きたく思いますので、お立会い頂き、最終のご指示のほど、何卒、宜しくお願い致します。