エクステリア工事　施工概略図

LIXIL ネスカRミニ（ラウンドスタイル）積雪～20cm対応
幅= 2,101mm
奥行= 4,980mm(8台～12台用)
色： シャイングレー
屋根材： ポリカーボネート（クリアマット・すりガラス調）
柱仕様： ロング柱28（有効高 約2,800mm）

ポーチ端から取り付け
柱は植え込み部分に建てます

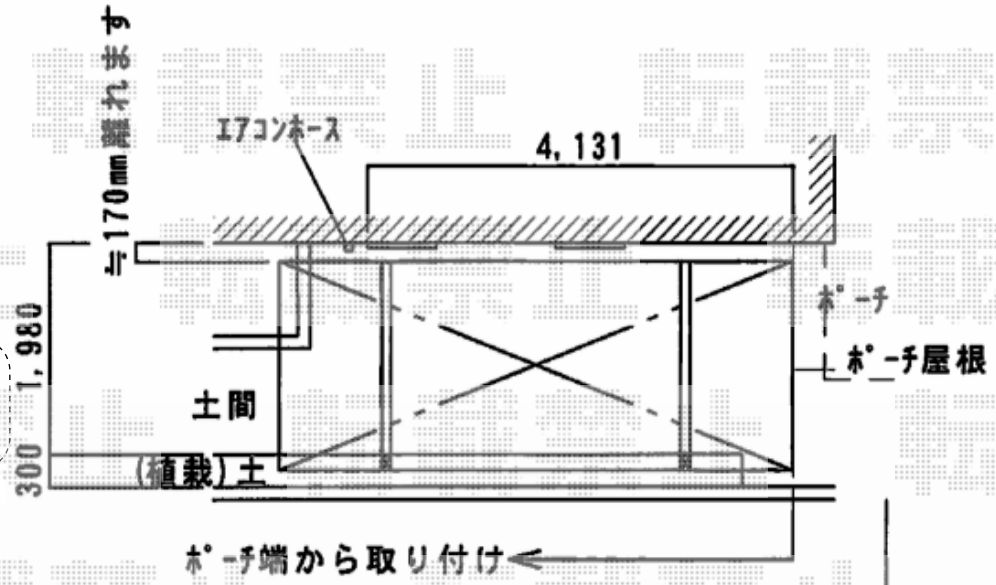

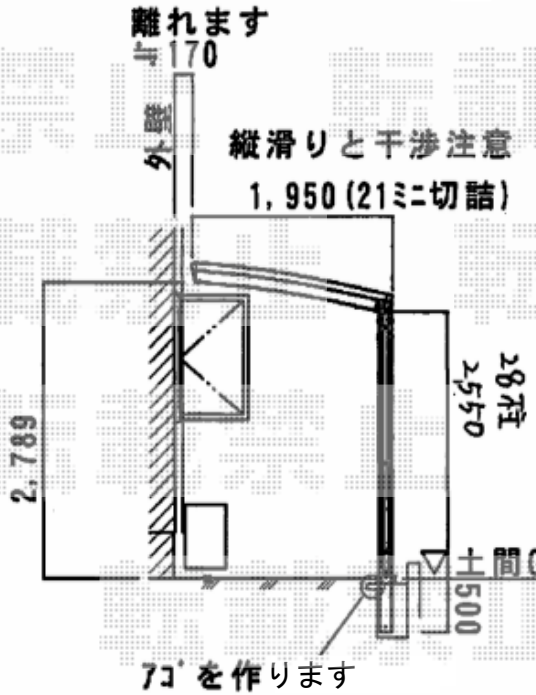

※土間の斫無

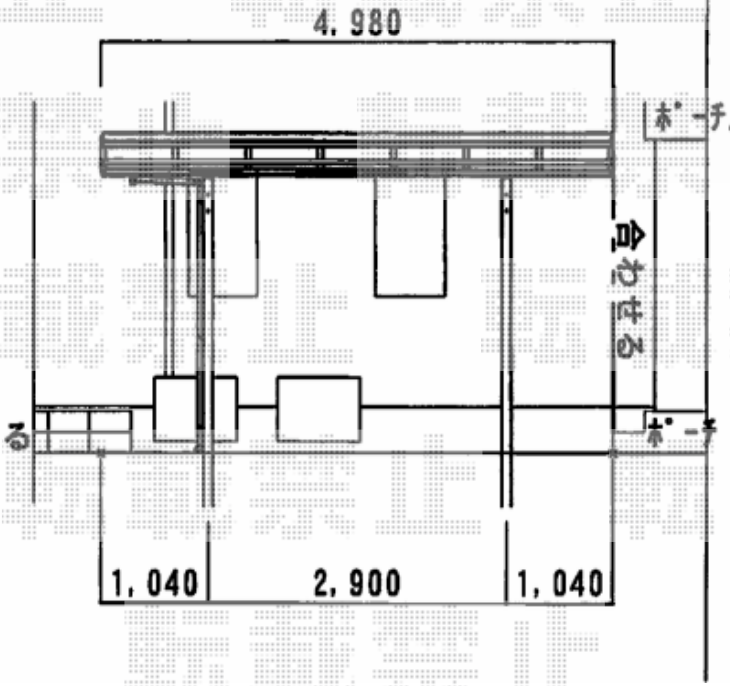

エクスショップ

現場状況や作図制限により概略図の内容と多少の違いが生じることがございます。
施工時は、現場優先とさせて頂きたく思いますので、お立会い頂き、最終のご指示のほど、何卒、宜しくお願い致します。
全ての著作権はエクスショップに帰属します。当社とのお取引目的以外の使用・複製・転載は如何なる場合も禁止しております。

2019-5-610607

担当　小林