テラス屋根/オーニング/フェンス　施工概略図

YKK AP サザンテラス（パーゴラ仕様）テラスタイプ 単体
間口= 関東間2.0間（柱芯々3,485mm　屋根幅3,690mm）　出幅= 7尺（2,070mm）
【未定】色：【仮】ショコラウォールナット　屋根材：熱線遮断ポリカーボネート（アースブルーマット調）
柱仕様：柱奥行移動タイプ（柱2本）　施工方法：上止め仕様

YKK AP 吊り下げ式固定物干し 幅【仮】標準/長さ【仮】標準 2本入り×1セット　*竿無し
【未定】色：【仮】ブラウン

YKK AP アウターシェード【仮】2枚仕様
間口= 1,670mm　高さ：3,100mm　本体色：【未定】　キャンバス色：【未定】
納まり：テラス付け　ブラケット：テラス屋根付M4ターンナット× 2セット

YKK AP ルシアスフェンスH02型 横板格子【仮】木調カラー 2段支柱 自立建て用*パネル上段のみ
本体1枚（W×H）= T100（1,975×920mm）× 1枚
自立建て用2段支柱：T230（2,335mm）× 2本
エンドキャップ：1セット
色：【未定】*木調カラー想定

※納まりはイメージです。

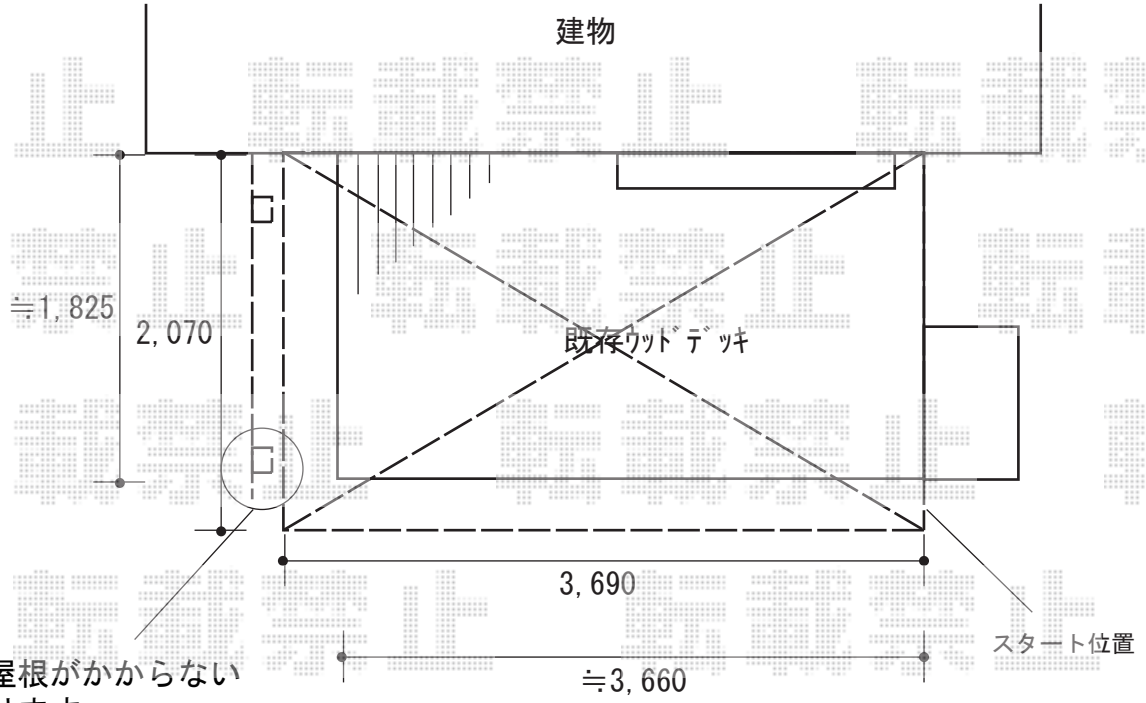

フェンスに屋根がかからない
納まりとなります。

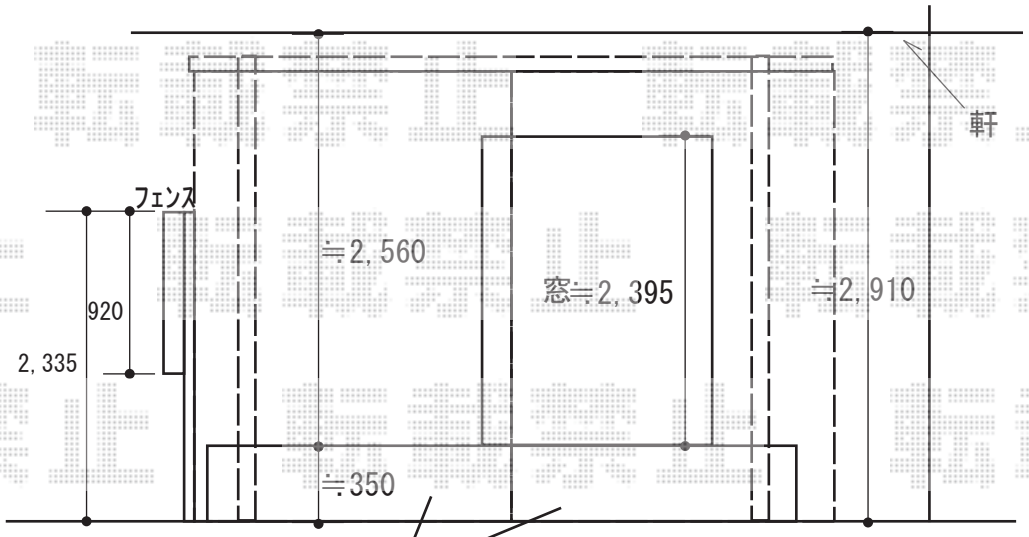

2019-6-617570	担当者	木挽

エクスショップ

現場状況や作図制限により概略図の内容と多少の違いが生じることがございます。
施工時は、現場優先とさせて頂きたく思いますので、お立会い頂き、最終のご指示のほど、何卒、宜しくお願い致します。