ストックヤード　施工概略図

LIXIL スピーネストックヤード F型 パネルタイプ スクリーン仕様 積雪～20cm対応
間口= 関東間2.0間（3,640mm）
出幅= 6尺（1,785mm）
色： シャイングレー
屋根材： ポリカーボネート （クリアマット・すりガラス調）
囲い材： ポリカーボネート （クリアマット・すりガラス調）
側面ユニット： なし
施工方法： 上止め仕様

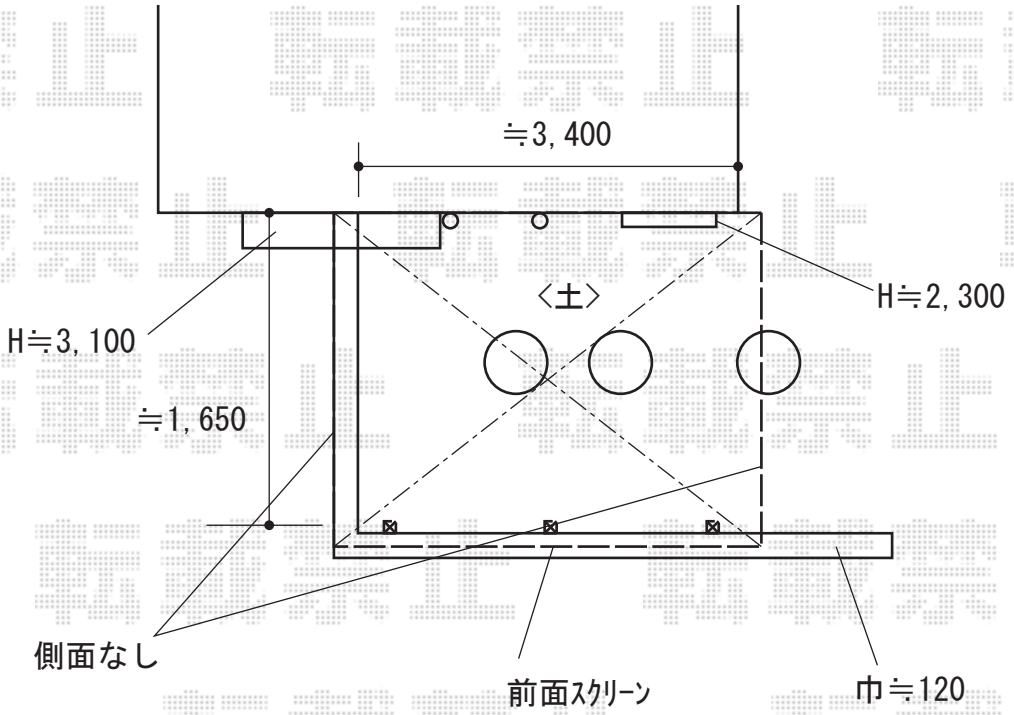

2019-6-618825	担当者	内田

エクスショップ

現場状況や作図制限により概略図の内容と多少の違いが生じることがございます。
施工時は、現場優先とさせて頂きたく思いますので、お立会い頂き、最終のご指示のほど、何卒、宜しくお願い致します。