ウッドデッキ　施工概略図

YKK AP ソラリア F型 テラスタイプ 単体 積雪～20cm対応
間口= 関東間2.0間（柱芯々3,485mm　屋根幅3,670mm）
出幅= 6尺（1,770mm）
色： プラチナステン
屋根材： 熱線遮断ポリカーボネート（クリアマット調）
柱仕様： 柱標準タイプ（柱2本）/ロング柱仕様
施工方法： 上止め仕様

YKK AP ソラリア 吊り下げ式固定物干し 標準
色： プラチナステン
数量： 2本入り×1セット

YKK AP リウッドデッキ 200
間口= 1.5間(2,651mm)
出幅= 5尺(1,520mm)
色： ホワイトブラウン
床板： 縦貼り
幕板： 標準幕板
束柱： Ｔタイプ(400～550mm)（色：プラチナステン）

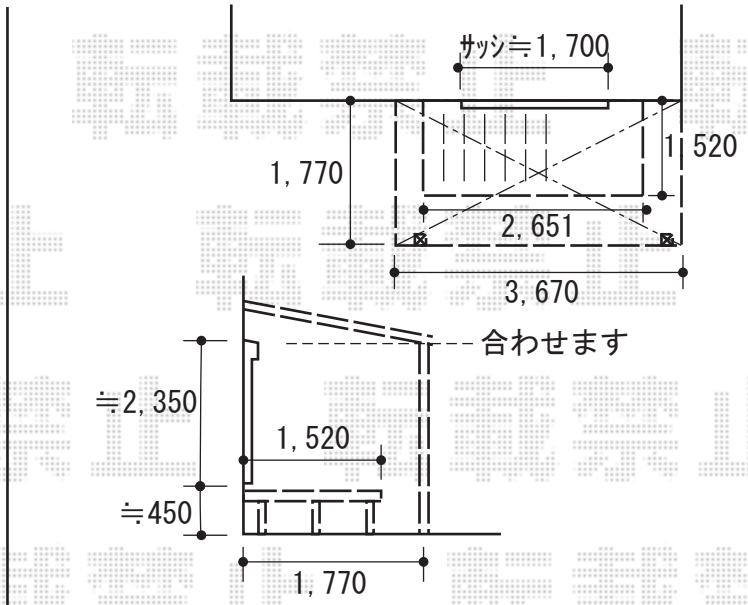

※納まりはイメージです。

2019-6-619981	担当者	木附

エクスショップ

現場状況や作図制限により概略図の内容と多少の違いが生じることがございます。
施工時は、現場優先とさせて頂きたく思いますので、お立会い頂き、最終のご指示のほど、何卒、宜しくお願い致します。

転載禁止