フェンス　施工概略図

積水樹脂 縦格子フェンス アルミ色 ET50HC 自由柱
本体1枚（W×H）= H1800（2,000×1,700mm） × 8枚
支柱： H1800× 9本
支柱金具セット： 9セット
端部キャップ： 1セット
色： 【未定】

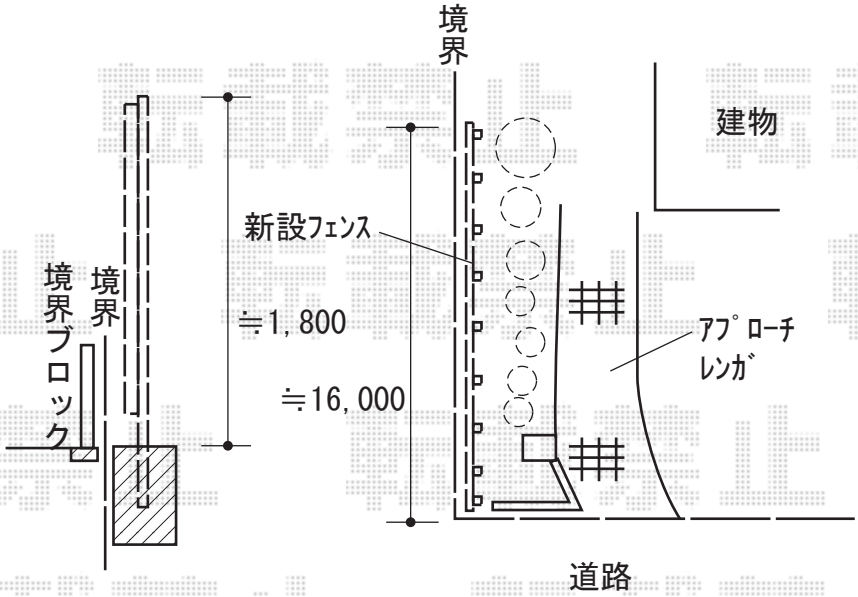

2019-6-622077	担当者	関

エクスショップ

現場状況や作図制限により概略図の内容と多少の違いが生じることがございます。
施工時は、現場優先とさせて頂きたく思いますので、お立会い頂き、最終のご指示のほど、何卒、宜しくお願い致します。

転載禁止