# エクステリア工事　施工概略図

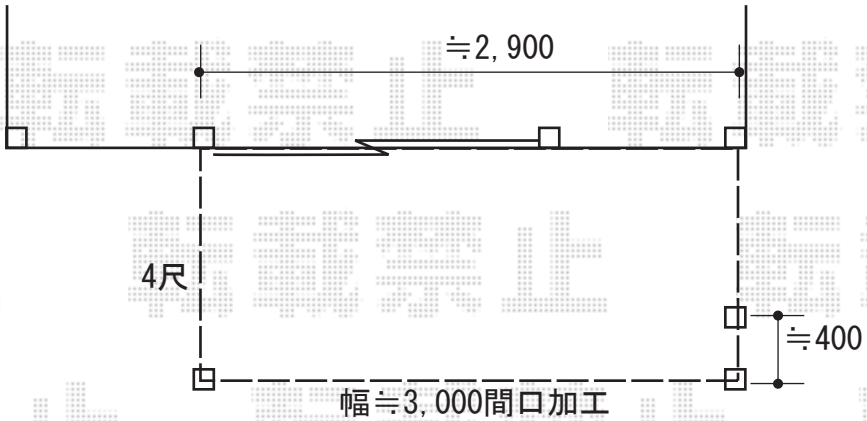


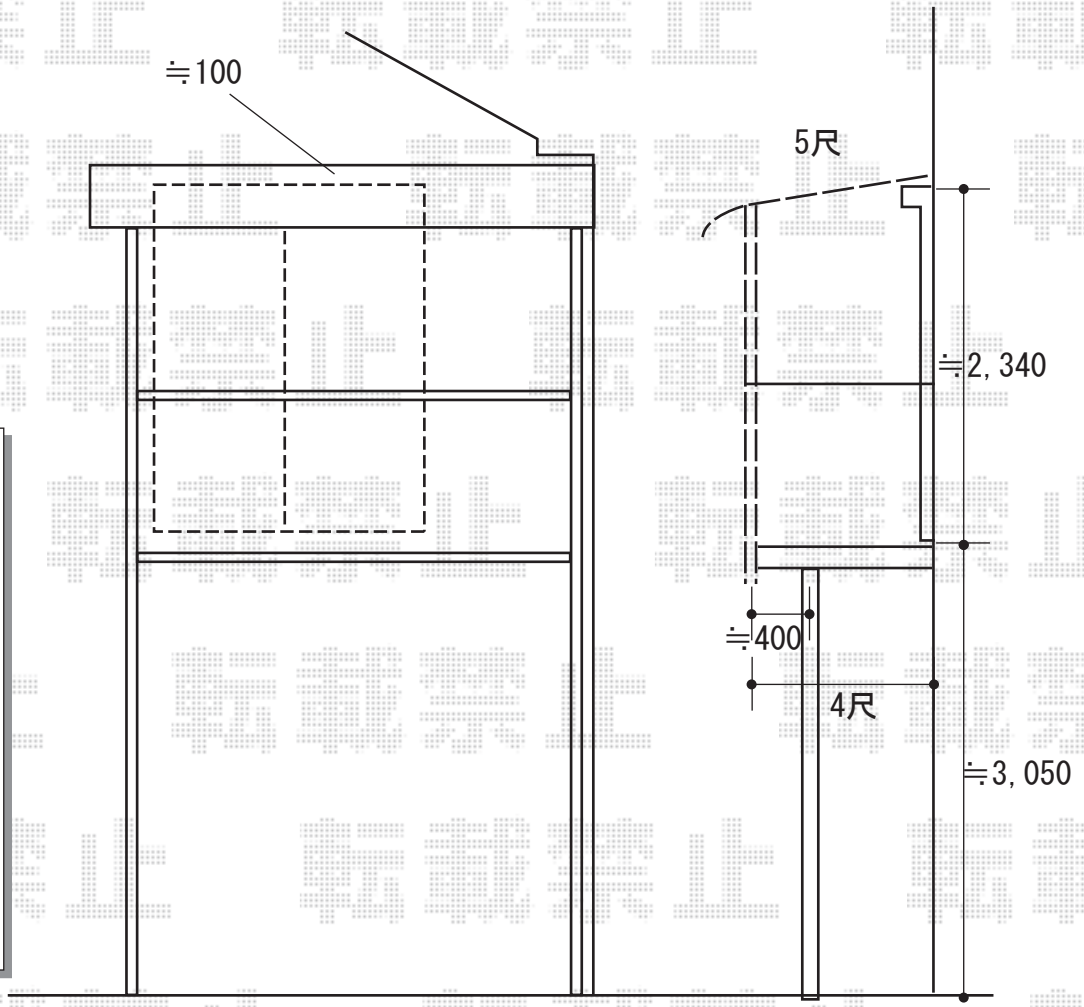


LIXIL(トステム)
ビューステージHスタイル パネル 単体 柱建て式
間口= メーター3000（3,050mm）　・出幅= 4尺（1,185mm）
色： シャイングレー
床材： グレー（塩ビデッキボード）・柱仕様： 柱建てタイプ

---

LIXIL スピーネ R型
ビューステージHスタイル屋根タイプ 単体 積雪～20cm対応
間口= メーター3000（柱芯々2,800mm　屋根幅3,020mm）
出幅= 5尺（1,485mm）　・色： シャイングレー
屋根材： ポリカーボネート（クリアブルー）
柱仕様： 出幅自在桁タイプ（柱2本）　・施工方法： 下止め仕様
追加部材： 縦樋セット・たて樋L3100mm

エクスショップ

現場状況や作図制限により概略図の内容と多少の違いが生じることがございます。
施工時は、現場優先とさせて頂きたく思いますので、お立会い頂き、最終のご指示のほど、何卒、宜しくお願い致します。
全ての著作権はエクスショップに帰属します。当社とのお取引目的以外の使用・複製・転載は如何なる場合も禁止しております。

2019-7-629013

担当　丸山