テラス囲い　施工概略図

YKK AP 【特注】ソラリア テラス囲い
F型 床納まり 積雪～20cm対応 スタンダードタイプ 根太掛け仕様/片入隅（外観左）
寸法(間口×出幅)= 間口/メーター1.5間（【特注】2,975mm）×出幅/7尺（2,070mm）
【未定】正面ユニット： テラス（4枚建て）*網戸（中桟なし/色：【仮】ブラックネット）
側面ユニット(外観左/外観右)：
テラス（2枚建て）*網戸付き（中桟なし/色：【仮】ブラックネット）
色： カームブラック
【未定】屋根材： 【仮】熱線遮断ポリカーボネート（アースブルーマット・すりガラス調）
床材： 樹脂製デッキ材（色：グレイ）
ガラス仕様： 【特注】ガラス組み込み完成品
オプション： 吊り下げ式固定物干し（ワイド/ロング）2本入り×1セット

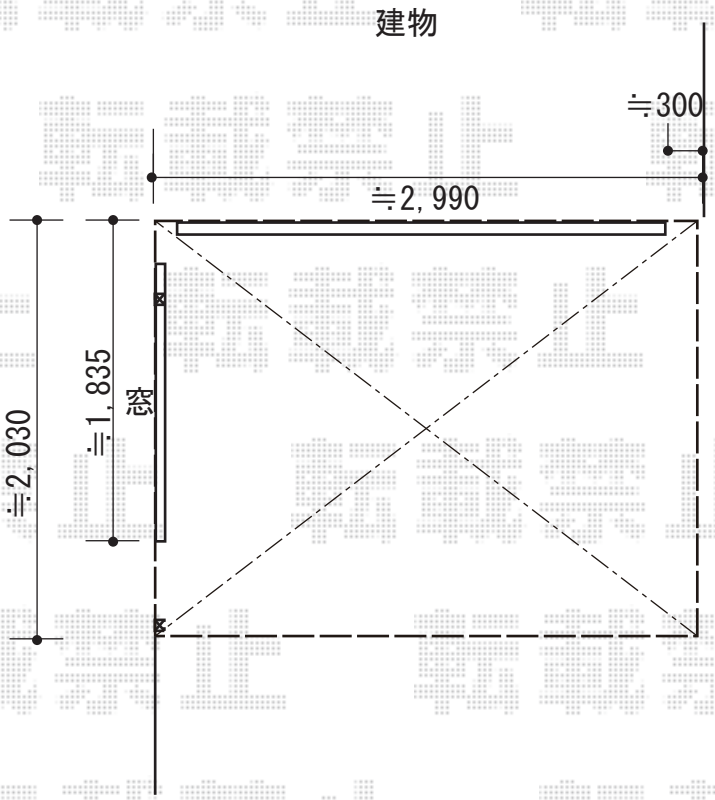

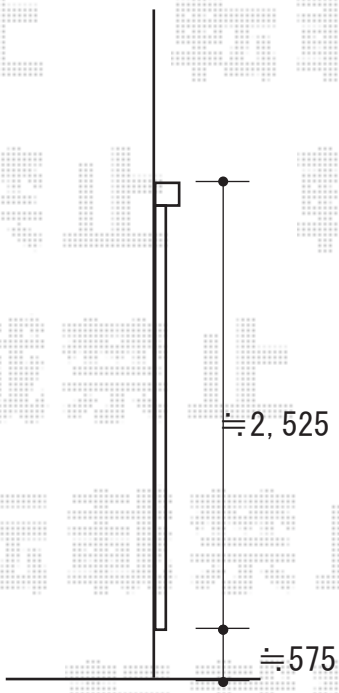

2019-7-630811	担当者	村上（公）

エクスショップ

現場状況や作図制限により概略図の内容と多少の違いが生じることがございます。
施工時は、現場優先とさせて頂きたく思いますので、お立会い頂き、最終のご指示のほど、何卒、宜しくお願い致します。