エクステリア工事　施工概略図

LIXIL サニージュ F型 オープン納まり ランマ無 積雪～20cm対応
寸法= 間口 関東2.0間（3,640mm）×出幅 6尺（1,785mm）
正面ユニット： フェンス横格子（T-10）
側面ユニット： 【両側】なし
色： オータムブラウン
屋根材： ポリカーボネート（クリアマット・すりガラス調）
床材： 塩ビデッキボード（木目）
施工方法： 上止め仕様
オプション： 吊下げ物干しAセット 標準2本入り・垂木取付部品（10個入）

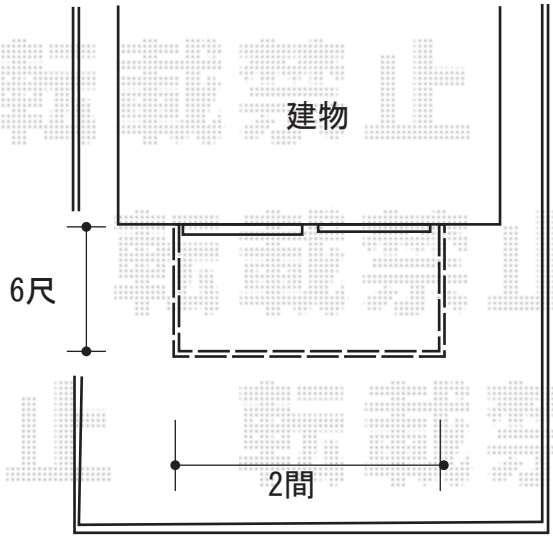

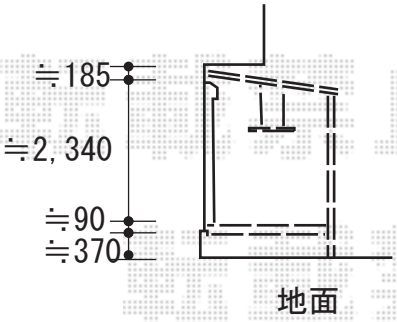

2019-8-636169	担当者	丸山

エクスショップ

現場状況や作図制限により概略図の内容と多少の違いが生じることがございます。
施工時は、現場優先とさせて頂きたく思いますので、お立会い頂き、最終のご指示のほど、何卒、宜しくお願い致します。
全ての著作権はエクスショップに帰属します。当社とのお取引目的以外の使用・複製・転載は如何なる場合も禁止しております。