フェンス　施工概略図

積水樹脂 縦格子フェンス アルミ色 ET50HC 自由柱
本体1枚（W×H）= H2000(2,000mm×1,900mm) × 3枚
支柱： H2000 × 4本
支柱金具： H2000 × 4セット
保護キャップ： H2000 × 1セット
色： ステンベージュ

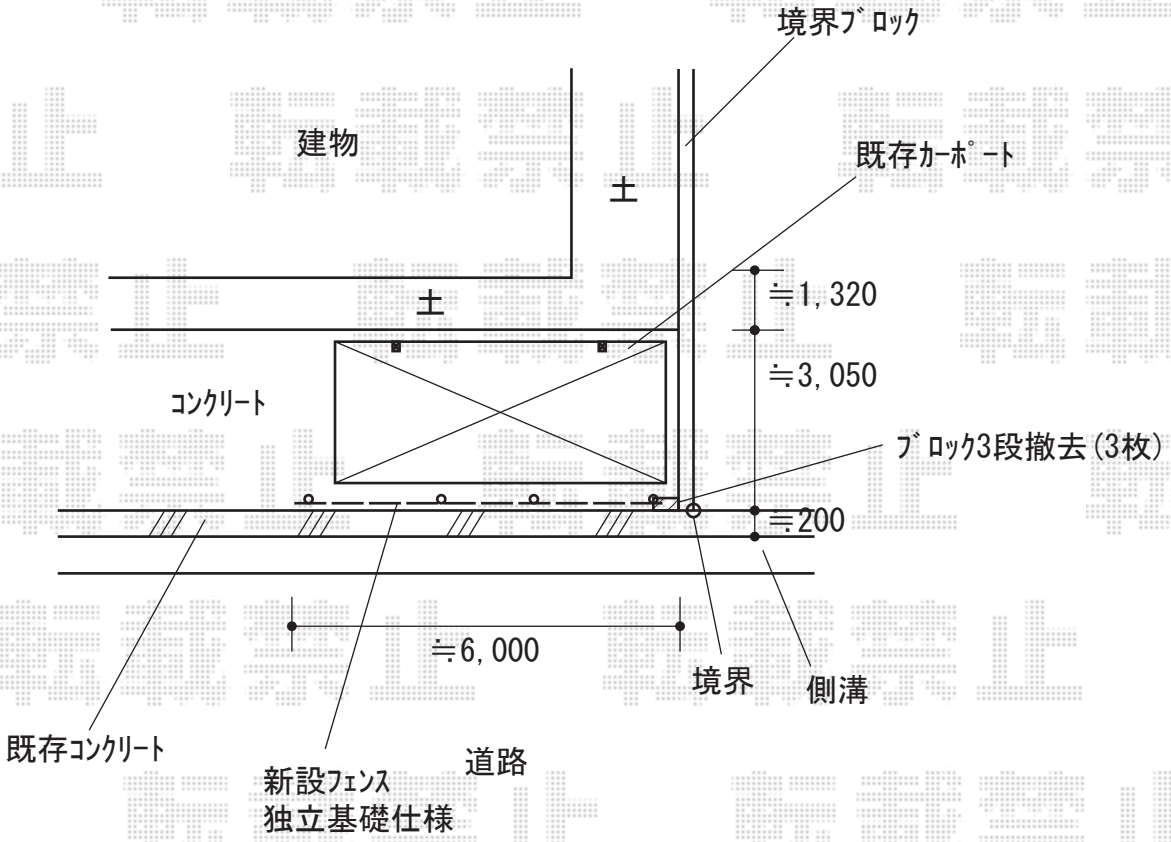


| 2019-8-639719 | 担当者 | 内田 |
|---|---|---|

エクスショップ

現場状況や作図制限により概略図の内容と多少の違いが生じることがございます。
施工時は、現場優先とさせて頂きたく思いますので、お立会い頂き、最終のご指示のほど、何卒、宜しくお願い致します。