サイクルポート　施工概略図

LIXIL ネスカFミニ（フラットスタイル）積雪～20cm対応
幅= 1,796mm
奥行= 5,029mm(8台～12台用)
色：　【未定】
屋根材：　【仮】ポリカーボネート（色：【未定】）
柱仕様：　ロング柱（有効高 約2,500mm）仕様

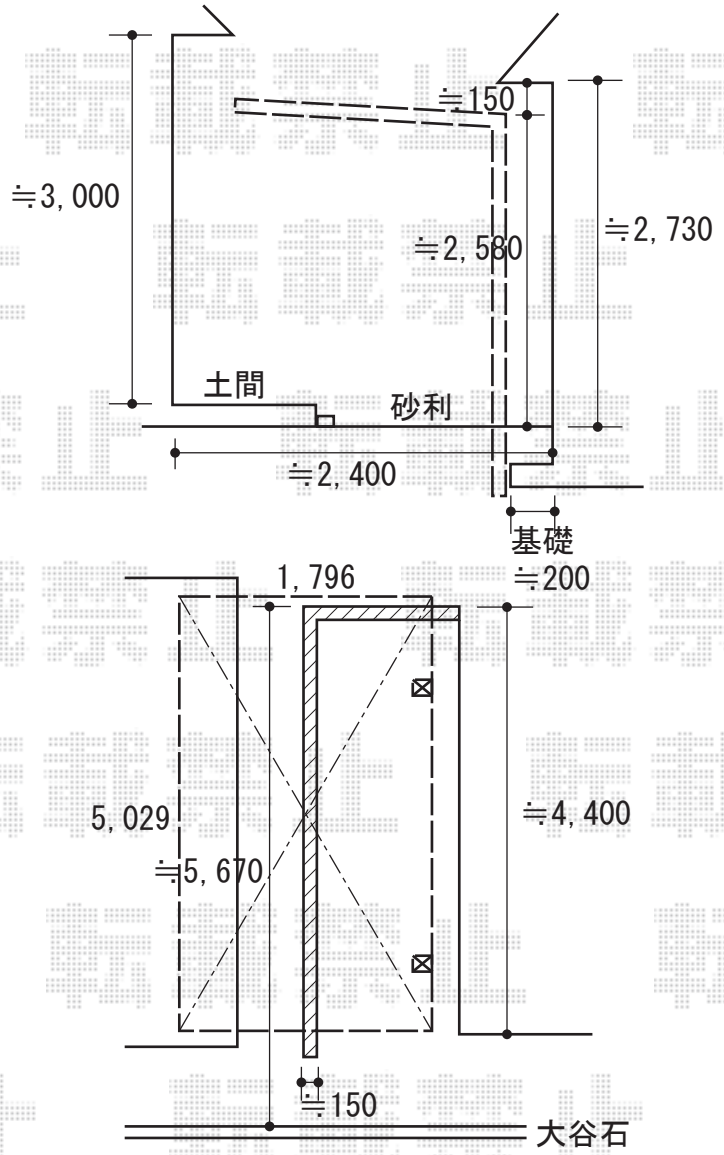

2019-9-646657	担当者	中島

エクスショップ

現場状況や作図制限により概略図の内容と多少の違いが生じることがございます。
施工時は、現場優先とさせて頂きたく思いますので、お立会い頂き、最終のご指示のほど、何卒、宜しくお願い致します。