エクステリア工事　施工概略図

LIXIL(トステム) パワーアルファ F型
テラスタイプ 単体 積雪～30cm対応 *はね出し納まり
間口= 関東間2.0間（柱芯々3,650mm　屋根幅3,840mm）
出幅= 4尺（1,185）
色： シャイングレー
屋根材： 熱線吸収アクアポリカーボネート(クリアS)
柱仕様： 柱位置固定タイプ（柱2本）
施工方法： 上止め仕様
オプション： 前面スクリーン 1段
追加部材： はね出し納まり用部材一式／通気工法対応部品（15mm）

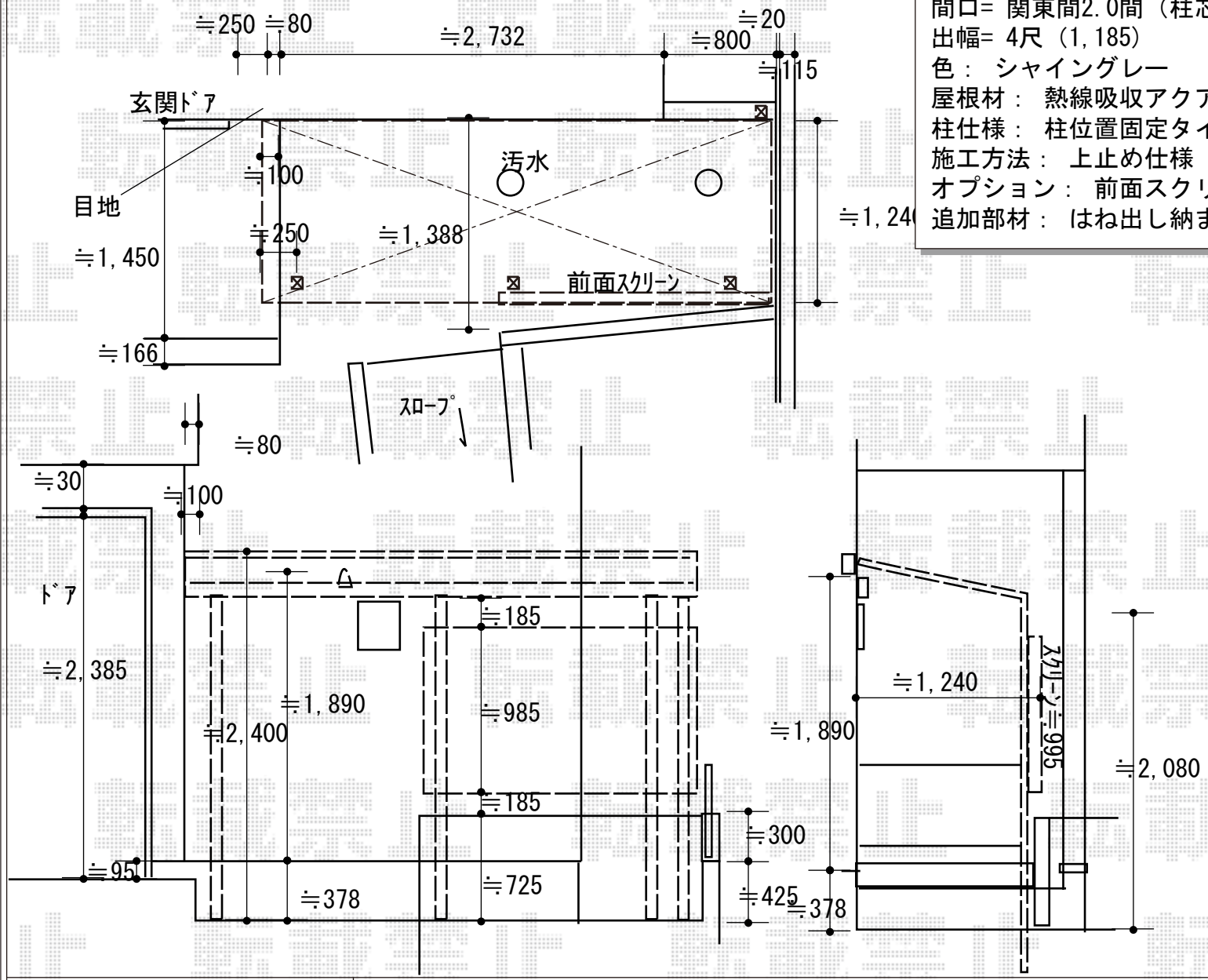

エクスショップ

現場状況や作図制限により概略図の内容と多少の違いが生じることがございます。
施工時は、現場優先とさせて頂きたく思いますので、お立会い頂き、最終のご指示のほど、何卒、宜しくお願い致します。
全ての著作権はエクスショップに帰属します。当社とのお取引目的以外の使用・複製・転載は如何なる場合も禁止しております。

2019-9-655763

担当　丸山