カーポート　施工概略図

YKK AP エフルージュ ツイン 積雪～20cm対応
幅= 5,098mm　奥行= 5,052mm　色：【仮】ピュアシルバー
屋根材：熱線遮断ポリカーボネート(クリアマット)
柱仕様：ハイルーフ柱仕様（有効高 約2,350mm）

YKK AP エフルージュ ツイン 変形敷地対応セット
入隅加工対応セット：長さ51用 × 1セット
色：【仮】ピュアシルバー

【切り詰め範囲】

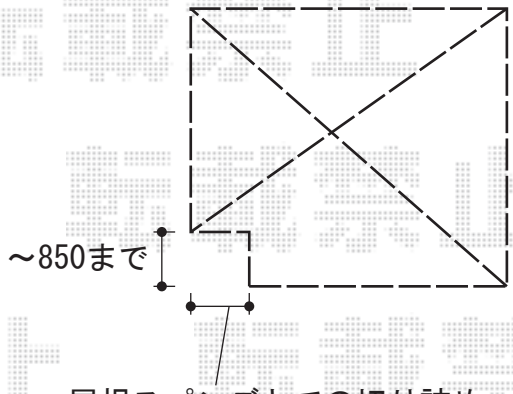

※納まりはイメージです

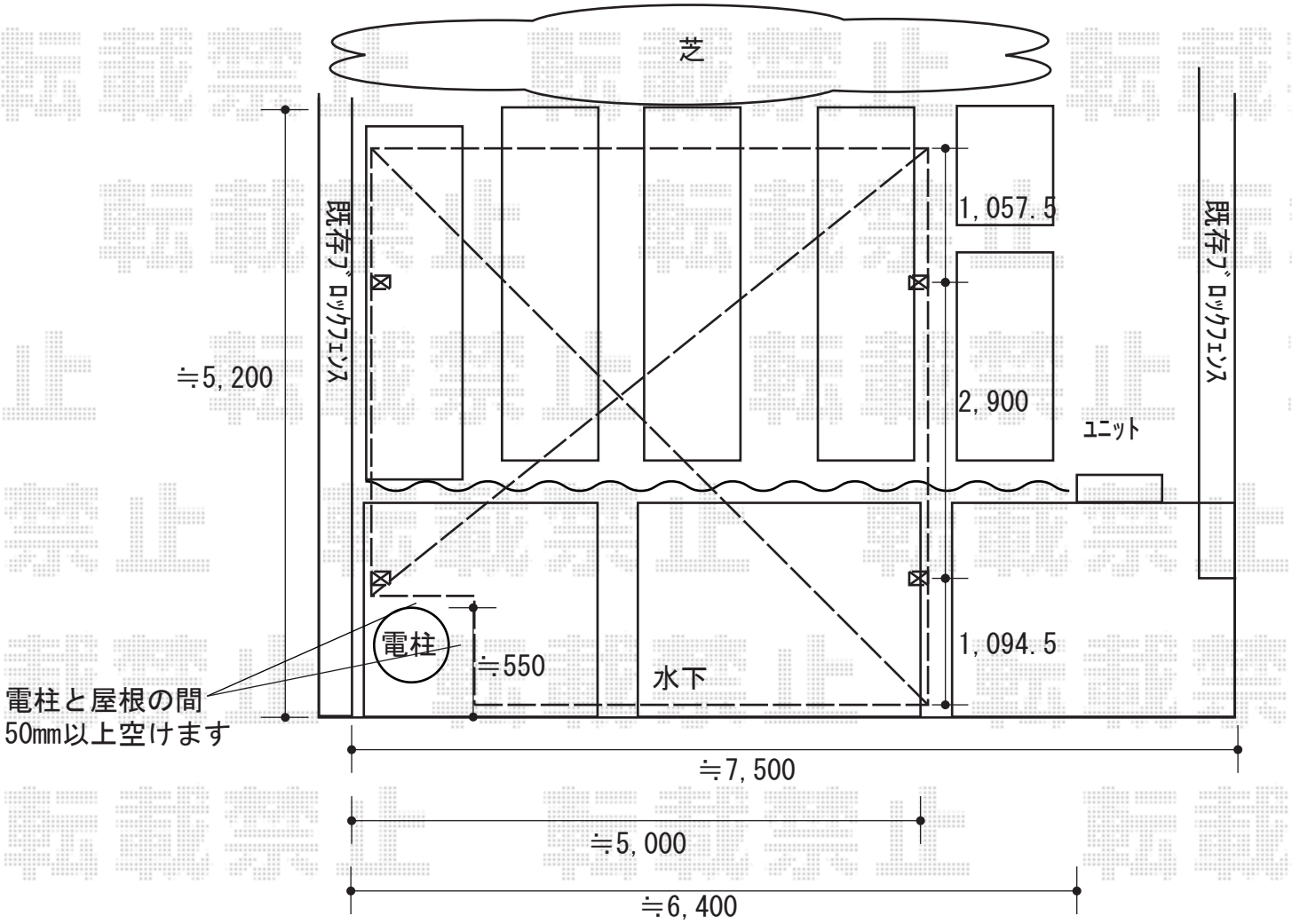

2019-9-657029	担当者	村上（公）

エクスショップ

現場状況や作図制限により概略図の内容と多少の違いが生じることがございます。
施工時は、現場優先とさせて頂きたく思いますので、お立会い頂き、最終のご指示のほど、何卒、宜しくお願い致します。