テラス屋根　施工概略図

LIXIL 【ご提案】スピーネ R型 テラスタイプ 単体 積雪～20cm対応
間口= 関東間1.0間（柱芯々1,620mm　屋根幅1,840mm）
出幅= 4尺（1,185mm）
色： オータムブラウン
屋根材： ポリカーボネート（クリアブルー）
柱仕様： 柱位置固定タイプ（柱2本）
施工方法： 上止め仕様

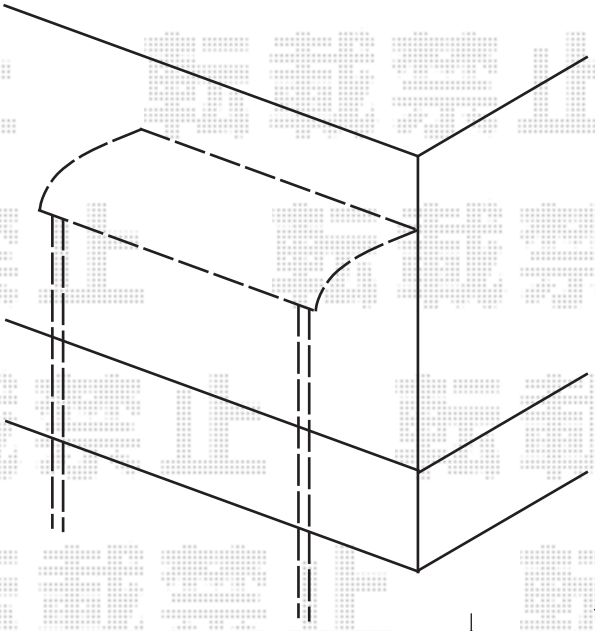

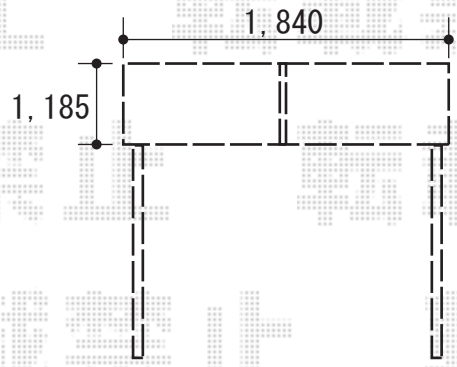

2020-1-684901	担当者	中島

エクスショップ

現場状況や作図制限により概略図の内容と多少の違いが生じることがございます。
施工時は、現場優先とさせて頂きたく思いますので、お立会い頂き、最終のご指示のほど、何卒、宜しくお願い致します。
全ての著作権はエクスショップに帰属します。当社とのお取引目的以外の使用・複製・転載は如何なる場合も禁止しております。