テラス屋根+カーポート　施工概略図

LIXIL 【1】スピーネ R型 テラスタイプ 単体 積雪～20cm対応
間口= 関東間2.0間（柱芯々3,440mm　屋根幅3,660mm）
出幅= 4尺（1,185mm）
色： オータムブラウン
屋根材： ポリカーボネート（クリアブラウン）
柱仕様： 柱位置固定タイプ（柱2本）
施工方法： 上止め仕様

LIXIL 【2】ネスカF（フラットスタイル）積雪～20cm対応
幅= 2,692mm
奥行= 5,028mm
色： オータムブラウン
屋根材： ポリカーボネート（クリアブラウン）
柱仕様： 標準柱仕様（有効高 約2,200mm）

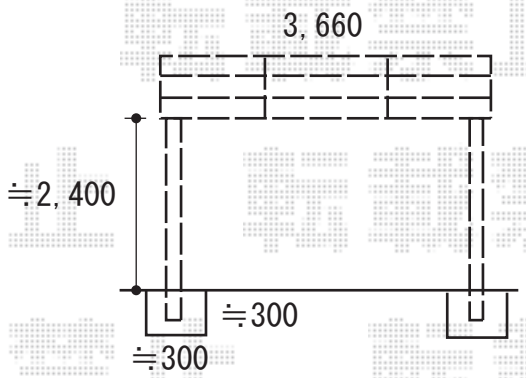

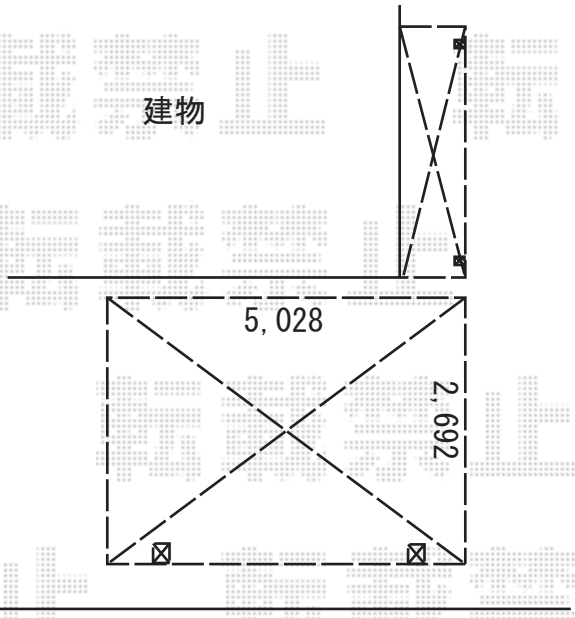

2020-1-685542	担当者	新西

エクスショップ

現場状況や作図制限により概略図の内容と多少の違いが生じることがございます。
施工時は、現場優先とさせて頂きたく思いますので、お立会い頂き、最終のご指示のほど、何卒、宜しくお願い致します。