フェンス　施工概略図

Value Select モクアルフェンス 横板タイプ 自由柱施工
本体1枚（W×H）= T100（1,975mm×920mm） × 33枚
自由柱： T100 × 36本
目隠しコーナー継手： T100 × 2セット
端部カバー： T100 × 3セット
端部キャップ： 1セット
色： キャラメルウッド×チャコールブラック

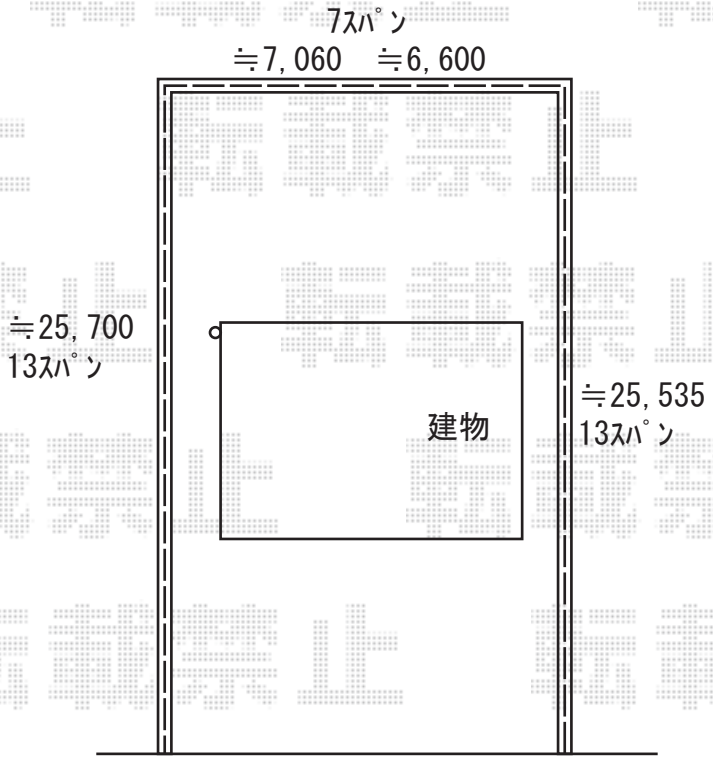

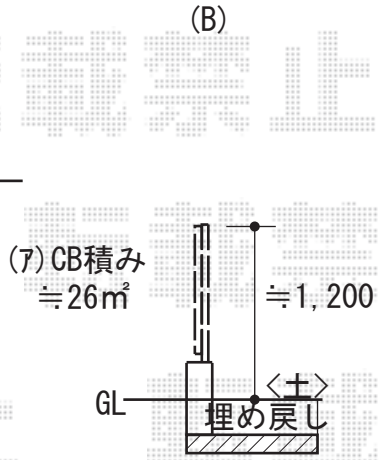

2020-1-687576	担当者	関

エクスショップ

現場状況や作図制限により概略図の内容と多少の違いが生じることがございます。
施工時は、現場優先とさせて頂きたく思いますので、お立会い頂き、最終のご指示のほど、何卒、宜しくお願い致します。

転載禁止