カーポート+サイクルポート　施工概略図

YKK AP 【1】エフルージュツインEX 後方支持タイプ 積雪～20cm対応
幅= 4,798mm
奥行= 5,052mm
色： プラチナステン
屋根材： ポリカーボネート（アースブルー）
柱仕様： ハイルーフ柱仕様（有効高 約2,300mm）

YKK AP 【2】エフルージュグランミニ 積雪～20cm対応
幅= 2,119mm
奥行= 2,188(3台用)mm
色： プラチナステン
屋根材： ポリカーボネート（アースブルー）
柱仕様： 標準柱仕様（有効高 約2,000mm）

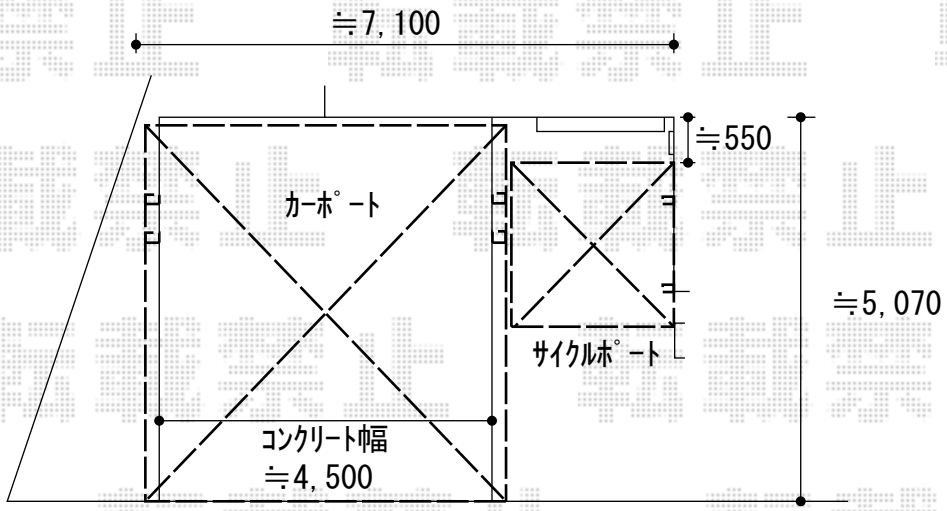

2020-1-689753	担当者	新西

エクスショップ

現場状況や作図制限により概略図の内容と多少の違いが生じることがございます。
施工時は、現場優先とさせて頂きたく思いますので、お立会い頂き、最終のご指示のほど、何卒、宜しくお願い致します。