門扉　施工概略図

LIXIL(TOEX) 開き門扉AA TM1型 親子開き マテリアルカラー 柱使用(ラッピング形材柱想定)
扉幅 = 500+900mm
扉高 = 1,400mm
色： エクリュアイボリー(柱：エクリュアイボリー)
【未定】錠： 【仮】シリンダーRD錠(【仮】シャイングレー)
開き： 内開き
【未定】吊元側すきまガード： 【仮】手配なし
【未定】オーナメント： 【仮】手配なし

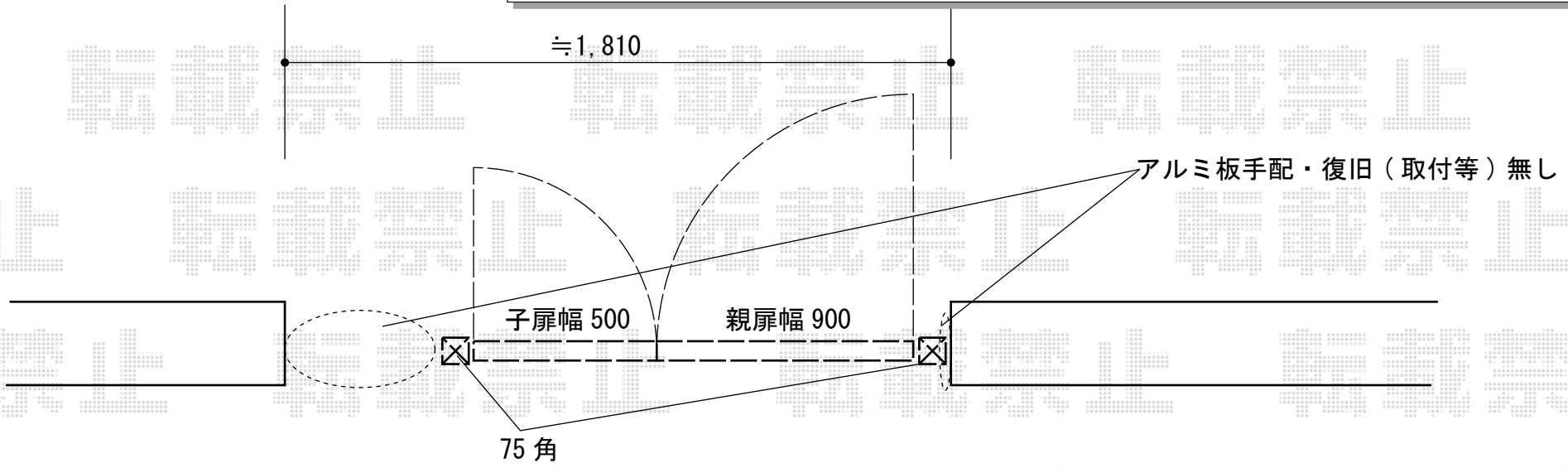

転載禁止

エクスショップ

現場状況や作図制限により概略図の内容と多少の違いが生じることがございます。
施工時は、現場優先とさせて頂きたく思いますので、お立会い頂き、最終のご指示のほど、何卒、宜しくお願い致します。

2020-2-693424

担当 三村