カーポート　施工概略図

YKK AP エフルージュ ツイン 積雪～20cm対応
幅= 4,798mm
奥行= 5,400mm
色： ピュアシルバー
屋根材： ポリカーボネート（トーメイマット）
柱仕様： ハイルーフ柱仕様（有効高 約2,350mm）

-平面-

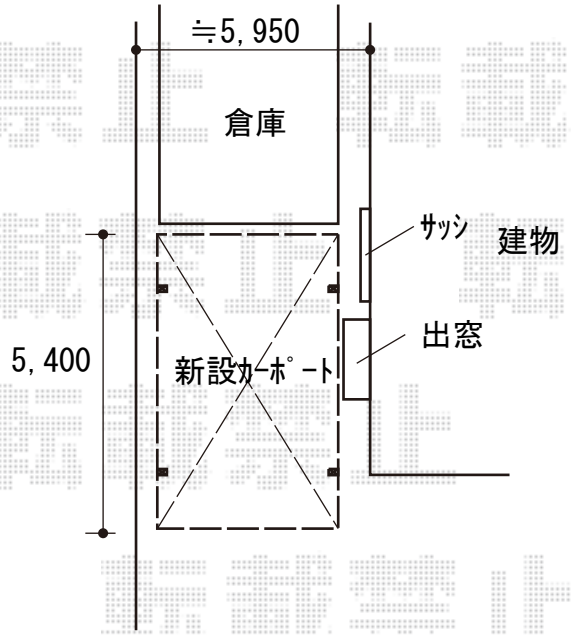

-立面-

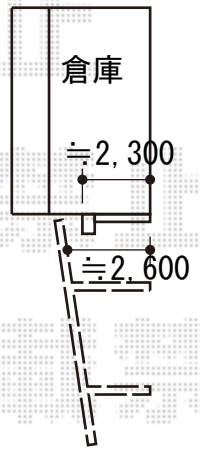

2020-2-693610	担当者	西村

エクスショップ

現場状況や作図制限により概略図の内容と多少の違いが生じることがございます。
施工時は、現場優先とさせて頂きたく思いますので、お立会い頂き、最終のご指示のほど、何卒、宜しくお願い致します。

転載禁止