バルコニー施工概略図

LIXIL（トステム）【1階設置】ビューステージHスタイル 縦太格子 単体 柱建て式
間口=メーター3000（3,050mm）
出幅=5尺（1,485mm）
色：ブラック
床材：グレー（塩ビデッキボード）
柱仕様：柱建てタイプ

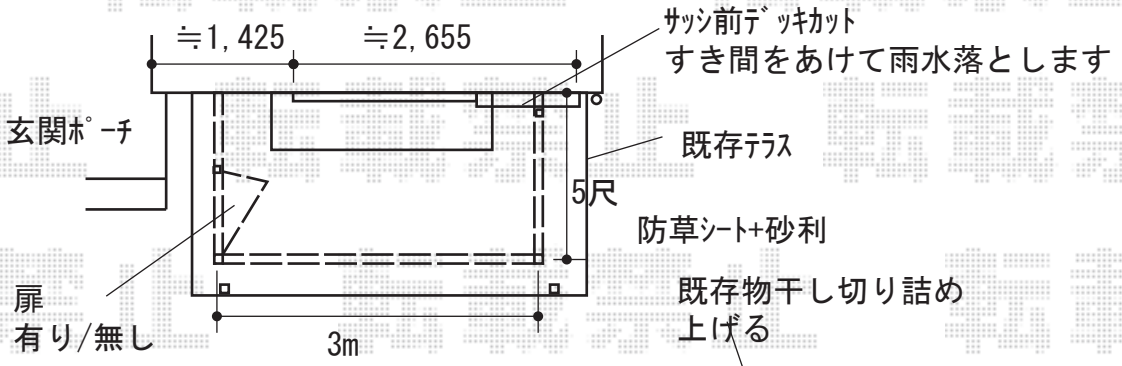

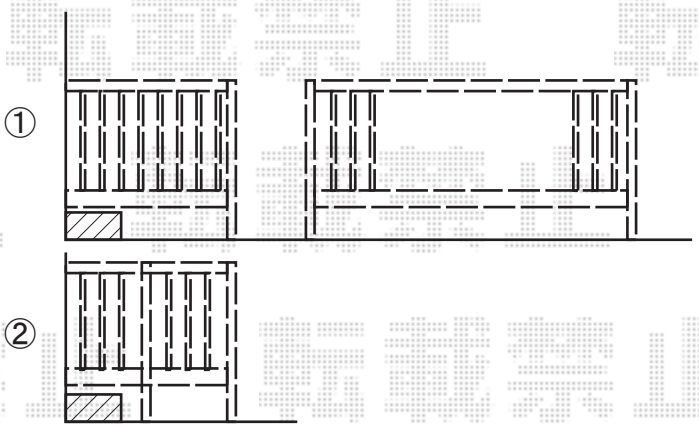

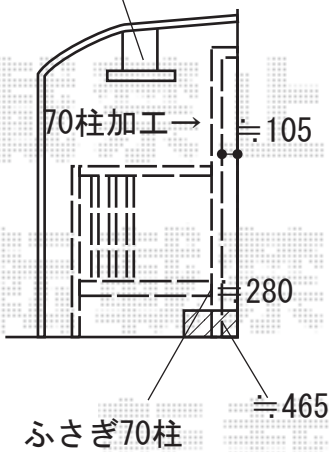

2020-2-696798	担当者	丸山

エクスショップ

現場状況や作図制限により概略図の内容と多少の違いが生じることがございます。
施工時は、現場優先とさせて頂きたく思いますので、お立会い頂き、最終のご指示のほど、何卒、宜しくお願い致します。
全ての著作権はエクスショップに帰属します。当社とのお取引目的以外の使用・複製・転載は如何なる場合も禁止しております。