カーポート　施工概略図

LIXIL ネスカF 延長 積雪～20cm対応 台風補償付
幅= 2,692mm　奥行= 7,146mm
色： シャイングレー
屋根材： ポリカーボネート（クリアブルー）
柱仕様： ロング柱25仕様（有効高 約2,500mm）
オプション： 屋根材ホルダー 57・14型用（2セット分）×1セット

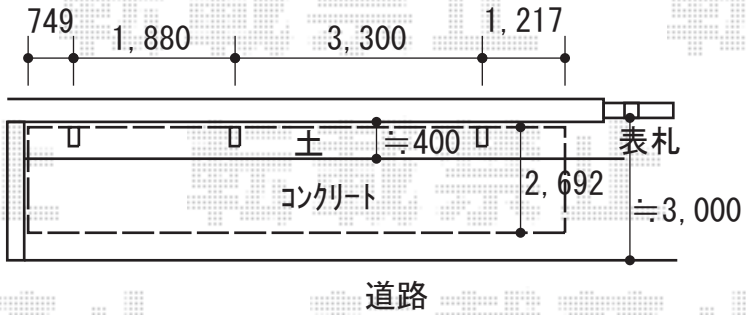

※納まりはイメージとなります

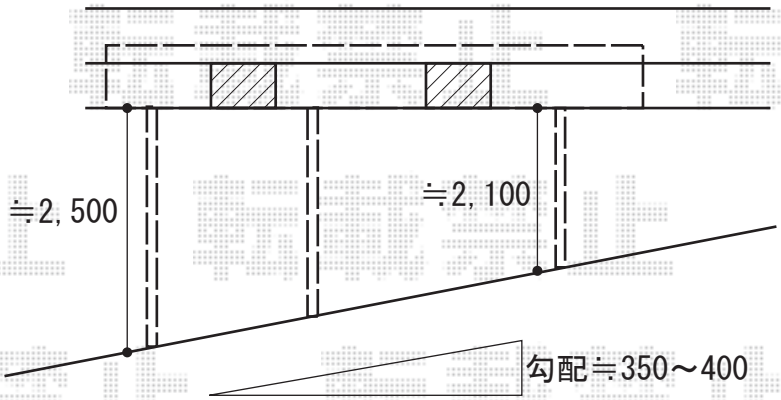

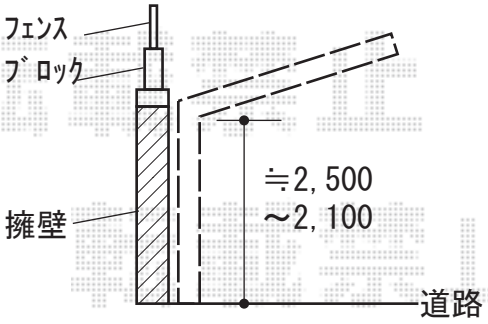

2020-3-699233	担当者	木挽

エクスショップ

現場状況や作図制限により概略図の内容と多少の違いが生じることがございます。
施工時は、現場優先とさせて頂きたく思いますので、お立会い頂き、最終のご指示のほど、何卒、宜しくお願い致します。