ウッドデッキ　施工概略図

YKK AP ＜表側＞リウッドデッキ 200
間口= 2,424mm　出幅= 5尺(1,520mm)
色： ホワイトブラウン　床板： 縦貼り　幕板： 標準幕板 ※幕板2面
束柱： Hタイプ(550～700mm)（色：プラチナステン）
――――――――――――――――――――
YKK AP ＜表側＞リウッドデッキ200 段床セット 正面段床１段
間口= 2,424mm　段床用束柱： ロングタイプ(367～460mm)
色： ホワイトブラウン/束柱色：プラチナステン

-建物表側-

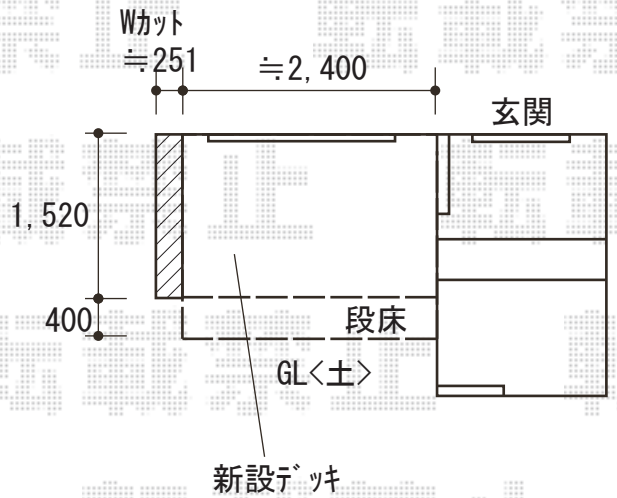

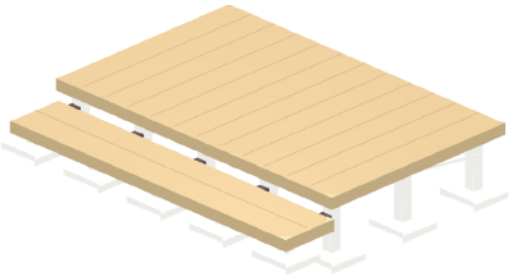

【イメージ図】

YKK AP ＜裏側＞リウッドデッキ 200 ※L字
間口= 2,424mm　出幅= 600mm/2,730mm
色： ホワイトブラウン　床板： 縦貼り/一部千鳥貼り　幕板： 標準幕板
束柱： Hタイプ(550～700mm)（色：プラチナステン）

-建物裏側-

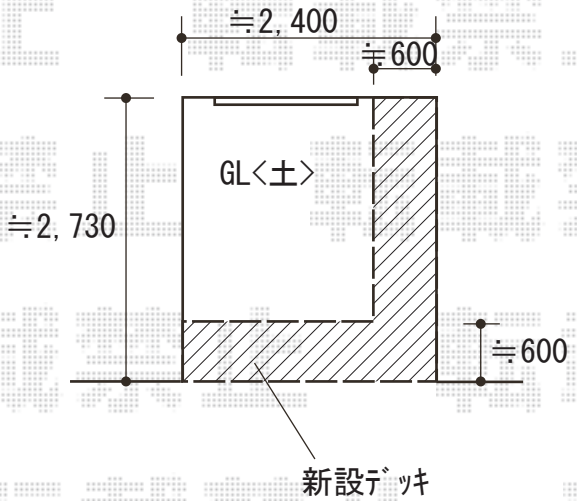

【イメージ図】

2020-3-699746	担当者	政井

エクスショップ

現場状況や作図制限により概略図の内容と多少の違いが生じることがございます。
施工時は、現場優先とさせて頂きたく思いますので、お立会い頂き、最終のご指示のほど、何卒、宜しくお願い致します。