カーポート　施工概略図

YKK AP レイナツインポートグラン　積雪～20cm対応
幅= 5,097mm
奥行= 5,400mm
色： ピュアシルバー
屋根材： 熱線遮断ポリカーボネート（アースブルーマット調）
柱仕様： 標準柱仕様（有効高 約2,000mm）

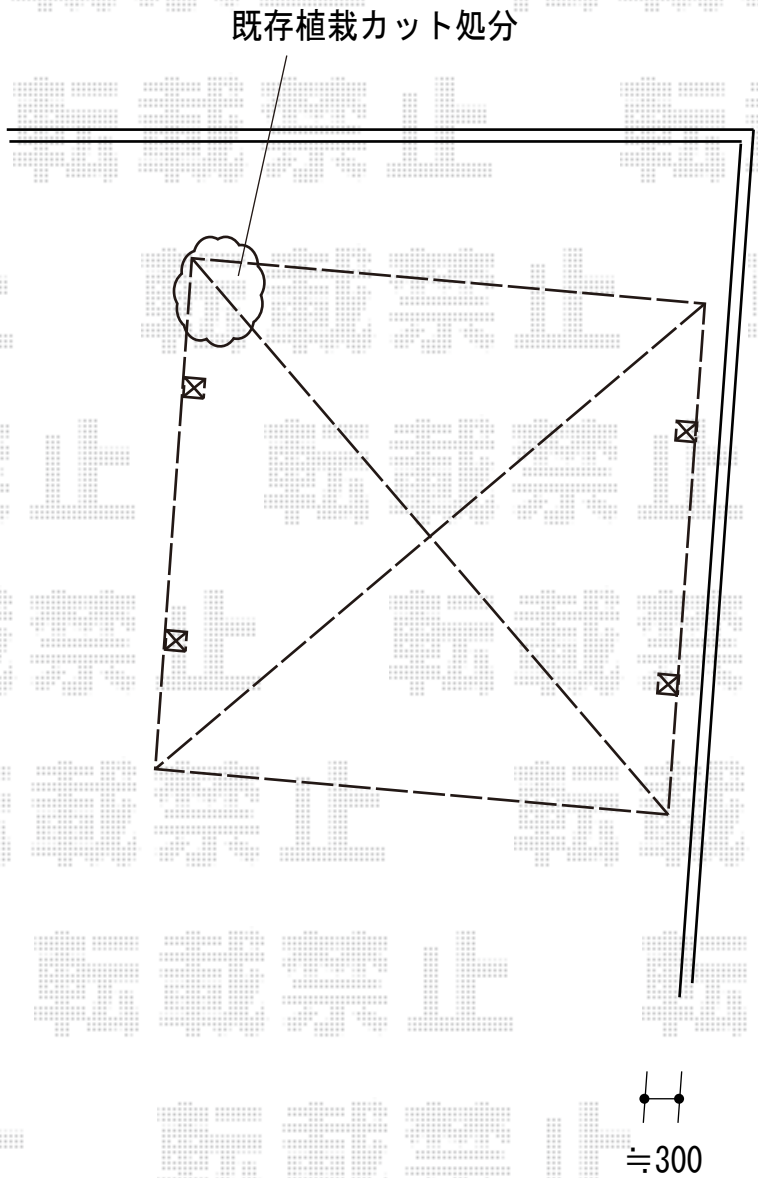

2020-3-700225	担当者	新西

エクスショップ

現場状況や作図制限により概略図の内容と多少の違いが生じることがございます。
施工時は、現場優先とさせて頂きたく思いますので、お立会い頂き、最終のご指示のほど、何卒、宜しくお願い致します。

転載禁止