エクステリア　施工概略図

【ｲﾒｰｼﾞ】
※ステップの描画はございません

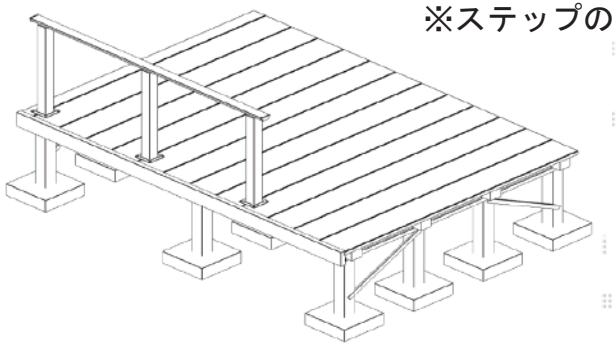

YKK AP リウッドデッキ 200
間口= 約2,490mm
出幅= 6尺(1,820mm)
色： ウォームグレイ
床板： 縦貼り
幕板： 標準幕板
束柱： Ｈタイプ(550～700mm)（色：カームブラック）

YKK AP 独立式リウッドステップ2型×1セット
色： ウォームグレイ/束柱色：カームブラック

YKK AP ルシアスデッキフェンスB01型 笠木のみタイプ
笠木： 2スパン用×1　笠木部品： 端部キャップ×1セット
中柱： 【仮】T80×1　端柱（2本入）： 【仮】T80×1セット
色： 【未定】

YKK AP ポスティモαII
本体： H14/インターホン加工あり/照明付き× 1セット
ポスト： F2型（前入れ後ろ出し）
色： プラチナステン
サイン： 手配無し ※ネームシール同梱

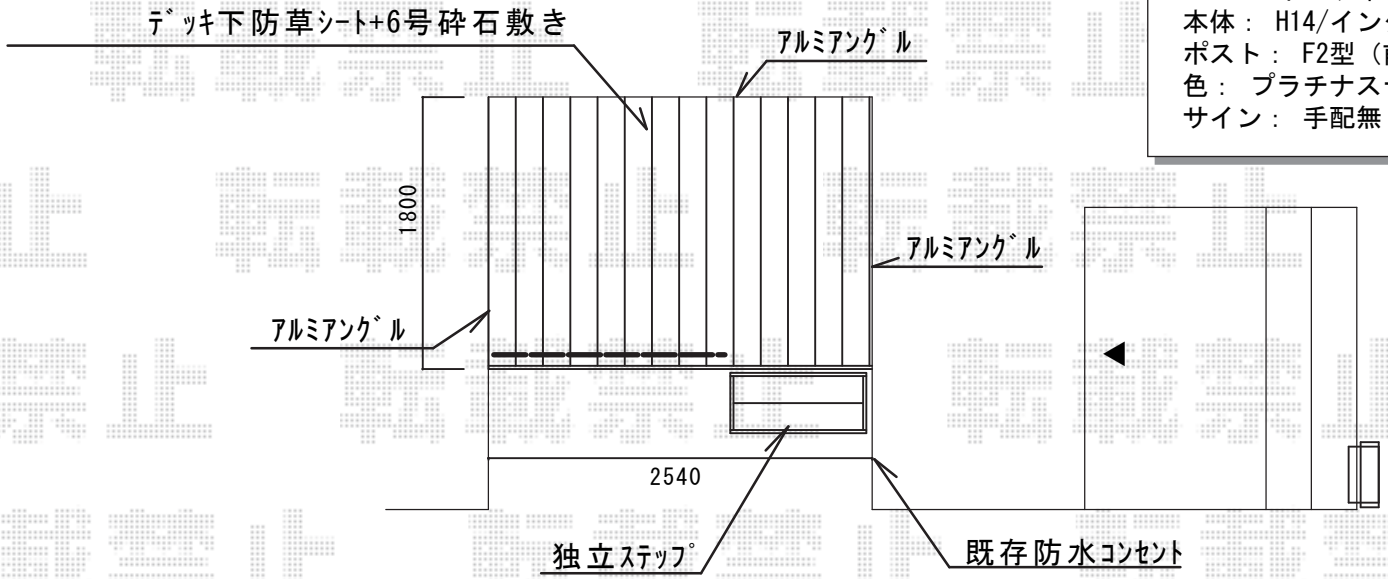

エクスショップ

現場状況や作図制限により概略図の内容と多少の違いが生じることがございます。
施工時は、現場優先とさせて頂きたく思いますので、お立会い頂き、最終のご指示のほど、何卒、宜しくお願い致します。

2020-3-701236

担当　三村