テラス屋根　施工概略図

三協アルミ レボリューD テラスタイプ 単体 積雪～20cm対応
間口= 関東間1.5間（柱芯々2,327mm　屋根幅2,749mm）
出幅= 7尺（2,203mm）
色： サンシルバー
屋根材： 熱線遮断ポリカーボネート（かすみ調）
柱仕様： ロング柱（有効高 約2,800mm）

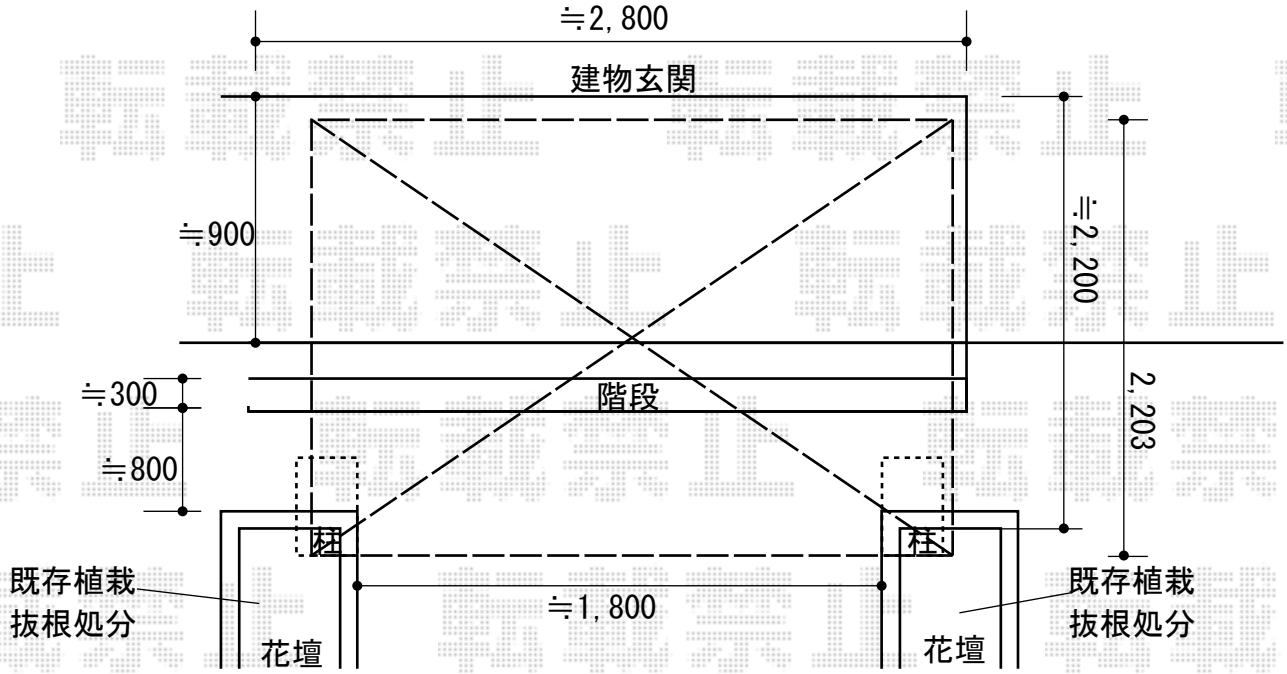

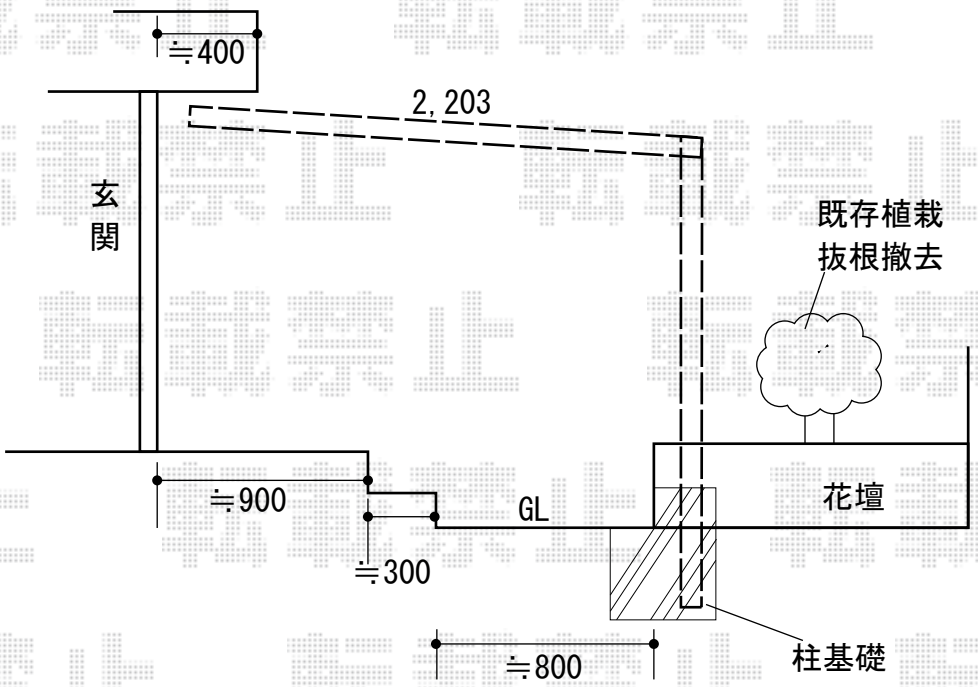

2020-3-704711	担当者	安田

エクスショップ

現場状況や作図制限により概略図の内容と多少の違いが生じることがございます。
施工時は、現場優先とさせて頂きたく思いますので、お立会い頂き、最終のご指示のほど、何卒、宜しくお願い致します。