カーポート・立水栓　施工概略図

YKK AP レイナツインポートグラン　積雪～20cm対応
幅= 5,097mm
奥行= 5,052mm
色： プラチナステン
屋根材： ポリカーボネート（アースブルー）
柱仕様： ハイロング柱仕様（有効高 約2,800mm）

ニッコー シャワープレイス レヴウッドタイプ
本体： 水用/W85×D88×H1200mm/【OPB-RS-26】（色：ダークグレー（DG））
パン： フラットパン/W298×D598×H60mm/【OPB-PJ】（色：アイボリー*1色のみ）
キー付横水栓： 水専用【D-101】

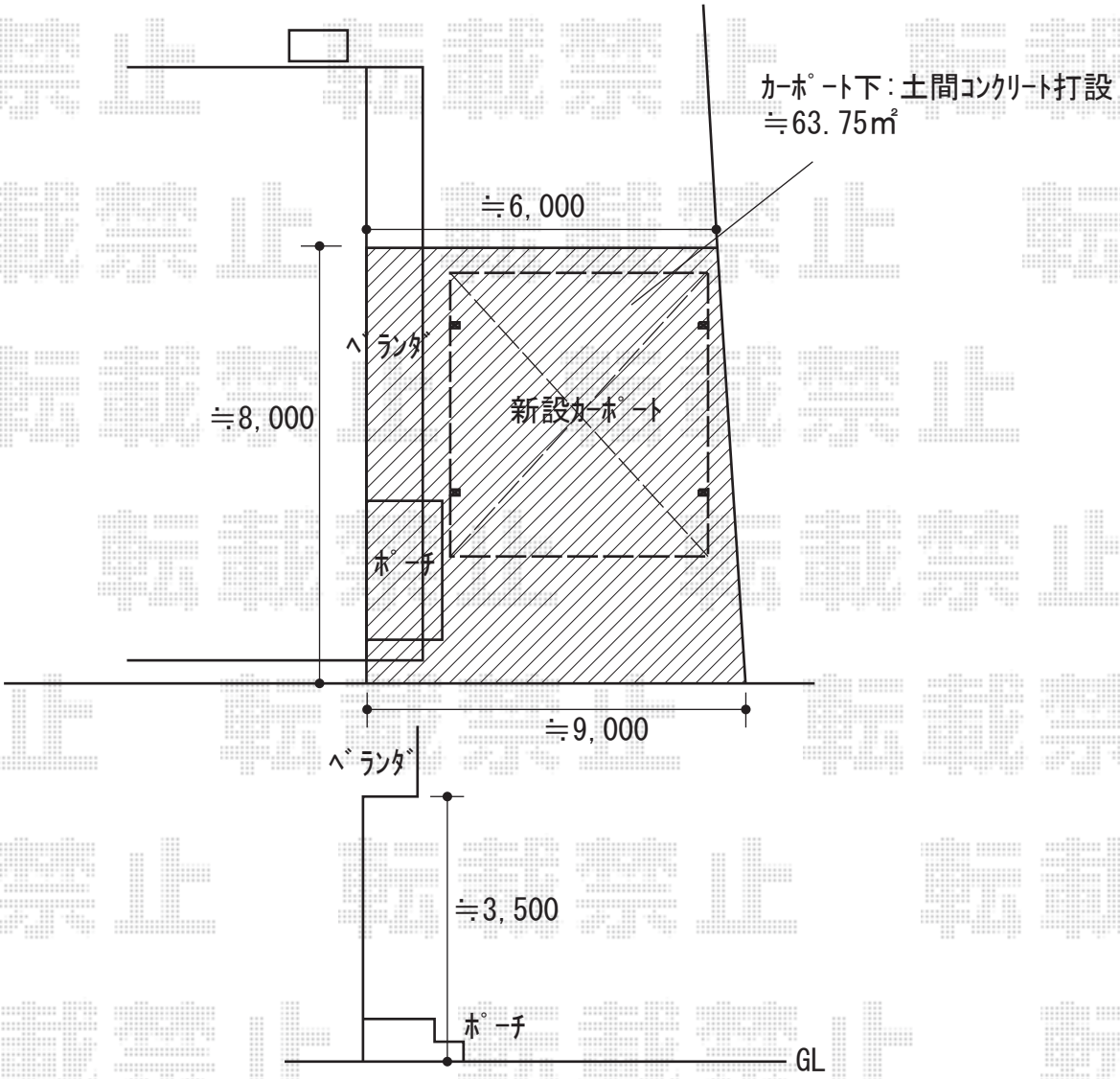

2020-3-706070	担当者	西村

エクスショップ

現場状況や作図制限により概略図の内容と多少の違いが生じることがございます。
施工時は、現場優先とさせて頂きたく思いますので、お立会い頂き、最終のご指示のほど、何卒、宜しくお願い致します。