エクステリア商品工事　施工概略図

YKK AP パルトナーUDフェンス1型(手すり)自立タイプ 笠木のみタイプ
アルミ笠木： A型（円型）2スパン用 × 1
端部キャップ： A型（円型）1型 × 2
標準柱： 乾式用T80 × 3
乾式ブラケット3型： 3
自在傾斜部品： 2
柱自在コーナー継手： A型笠木用 × 1
色： 笠木 ブラウン/柱 プラチナステン

YKK AP ルシアスフェンスF03型 たて半目隠し 木調カラー 自由柱施工
本体1枚（W×H）= （1,975×920mm） × 5枚
自由柱： T100 × 8本
エンドキャップ： × 1セット
目隠しコーナー継手： T100 × 2セット
端部カバー： T100用 × 1セット
色： パネル ハニーチェリー/枠・柱 プラチナステン

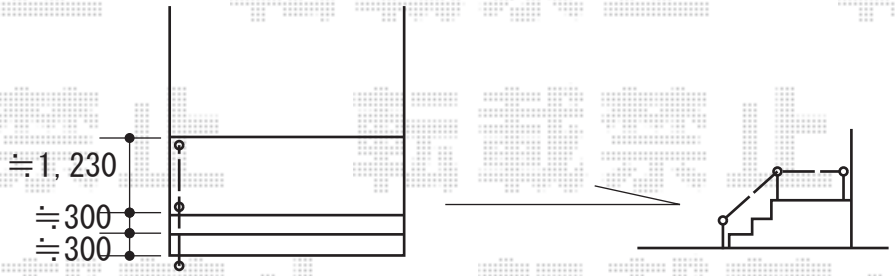

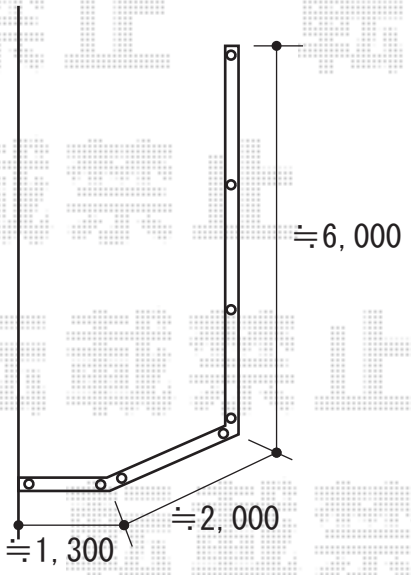

2020-3-706593	担当者	三村

エクスショップ

現場状況や作図制限により概略図の内容と多少の違いが生じることがございます。
施工時は、現場優先とさせて頂きたく思いますので、お立会い頂き、最終のご指示のほど、何卒、宜しくお願い致します。