門扉工事　施工概略図

YKK AP シンプレオ門扉T1型 たて細格子 袖FIX付片開き 門柱使用
扉幅 = 700+250mm
扉高 = 1,000mm
色： 【未定】
錠： 打掛錠2型
開き： 内開き
オプション： 埋込門柱用K2型袖FIX H10用
吊元： 外観左

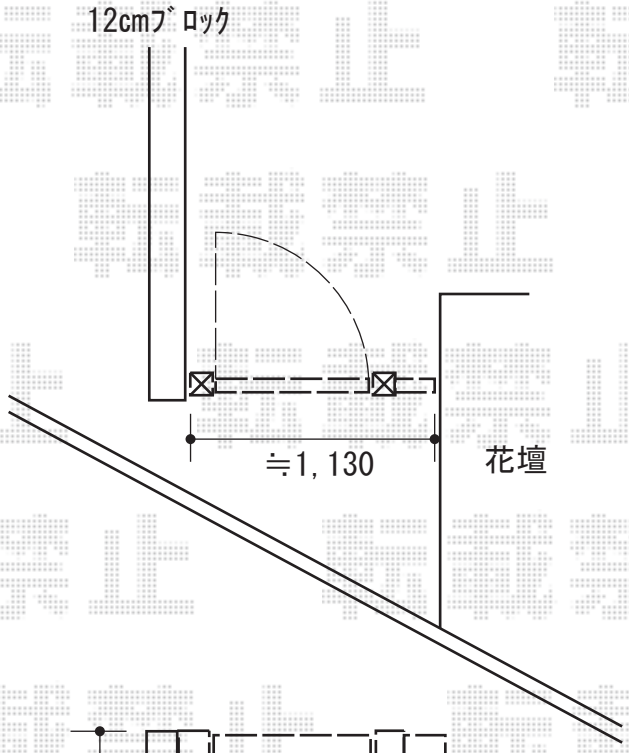

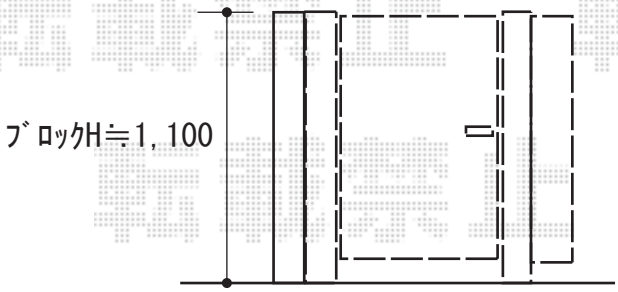

2020-3-706945	担当者	三村

エクスショップ

現場状況や作図制限により概略図の内容と多少の違いが生じることがございます。
施工時は、現場優先とさせて頂きたく思いますので、お立会い頂き、最終のご指示のほど、何卒、宜しくお願い致します。