ウッドデッキ　施工概略図

YKK AP ＜ご提案＞リウッドデッキ 200
間口= 5,851mm
出幅= 3尺（920mm）～6尺（1,820mm）
色： ナチュラルブラウン
床板： 縦貼り
幕板： 標準幕板
束柱： Ｓタイプ(550mm)（色：プラチナステン）
追加部材： 変形加工部材一式

YKK AP リウッドデッキフェンス2型 ラチス格子
本体1枚（W×H）= 幅10用T120×2枚・幅12用T120×3枚
中柱： T120×3本
端柱： T120×4本
柱補強材： T120用×7
色： ナチュラルブラウン

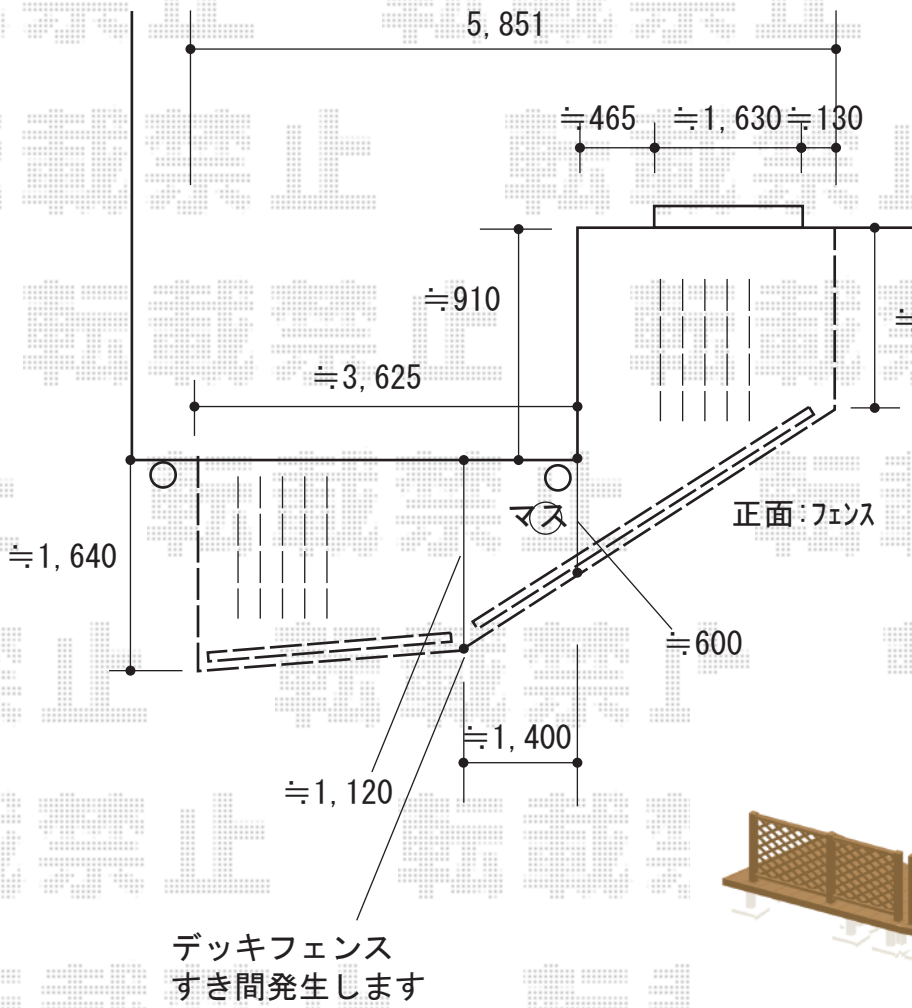

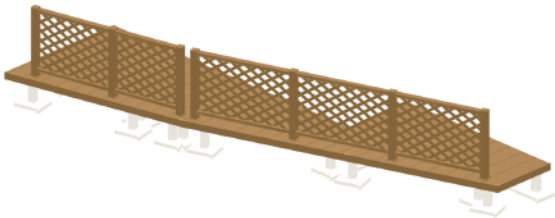

2020-3-707492	担当者	政井

エクスショップ

現場状況や作図制限により概略図の内容と多少の違いが生じることがございます。
施工時は、現場優先とさせて頂きたく思いますので、お立会い頂き、最終のご指示のほど、何卒、宜しくお願い致します。