エクステリア　施工概略図

YKK AP リウッドデッキ 200
間口= 1.5間(2,651mm)　出幅= 7尺(2,120mm)
色： ナチュラルブラウン
床板： 縦貼り　幕板： 標準幕板
束柱： Tタイプ(400～550mm)（色：カームブラック）

YKK AP リウッドステップ5型 Sタイプ 2段×1セット
色： ナチュラルブラウン

YKK AP リウッドデッキフェンス3型 横スリット
本体： T110/12用×1　10用×2　08用×3
中柱・端柱： T110×5
90度専用角柱： T110×2
デッキ材補強材： 先付用×2
柱補強材： 1セット
色： ナチュラルブラウン

道路側

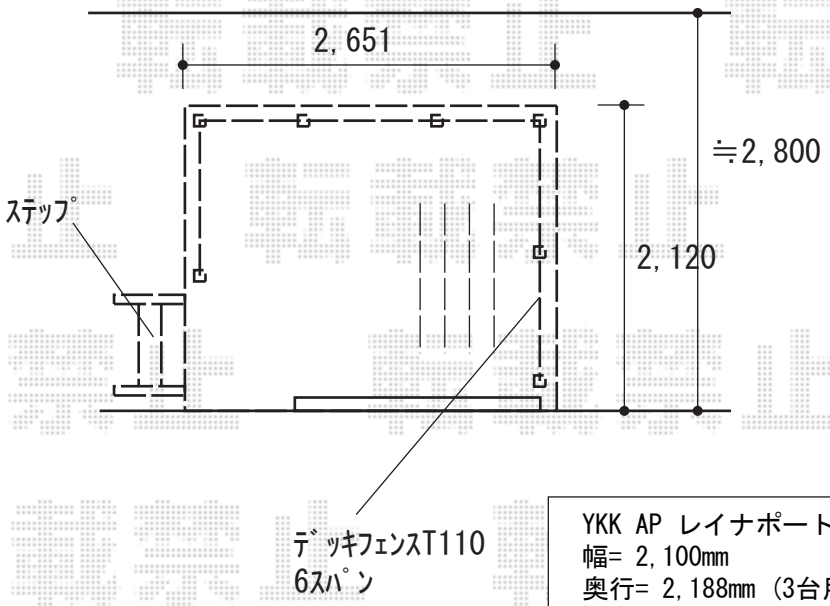

YKK AP レイナポートグランミニ 積雪～20cm対応
幅= 2,100mm
奥行= 2,188mm（3台用）
色： プラチナステン
屋根材： ポリカーボネート（トーメイマット）
柱仕様： ハイルーフ柱仕様（有効高 約2,350mm）

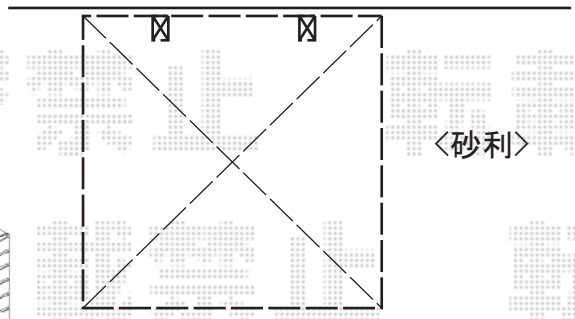

【イメージ】

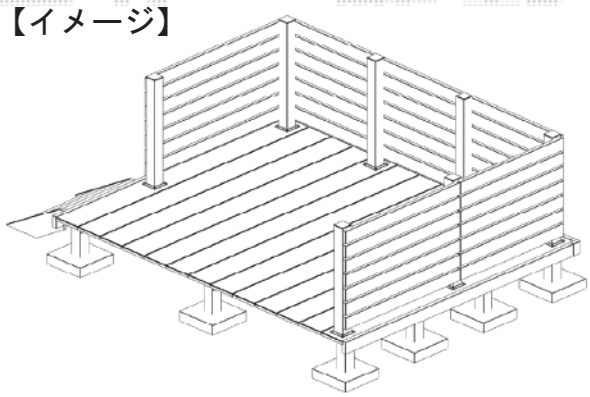

2020-3-708231	担当者	中島

エクスショップ

現場状況や作図制限により概略図の内容と多少の違いが生じることがございます。
施工時は、現場優先とさせて頂きたく思いますので、お立会い頂き、最終のご指示のほど、何卒、宜しくお願い致します。