カーゲート　施工概略図

LIXIL(TOEX)　【1】ワイドオーバードアS5型 マテリアルカラー 電動式
本体（W×H）＝（5,350mm × 1,200mm）
色： シャイングレー+クリエダーク
柱仕様： ハイルーフ柱仕様（有効通過高2,150mm）
駆動： 2モーター駆動/AC100V結線用柱仕様
リモコン： 標準2個入り

LIXIL(TOEX)　【2】開き門扉AA TS1型
片開き マテリアルカラー アルミ形材柱仕様
扉幅 ＝ 900mm
扉高 ＝ 1,200mm
色： クリエダーク(柱色：シャイングレー)
錠： シリンダーRD錠
開き： 内開き

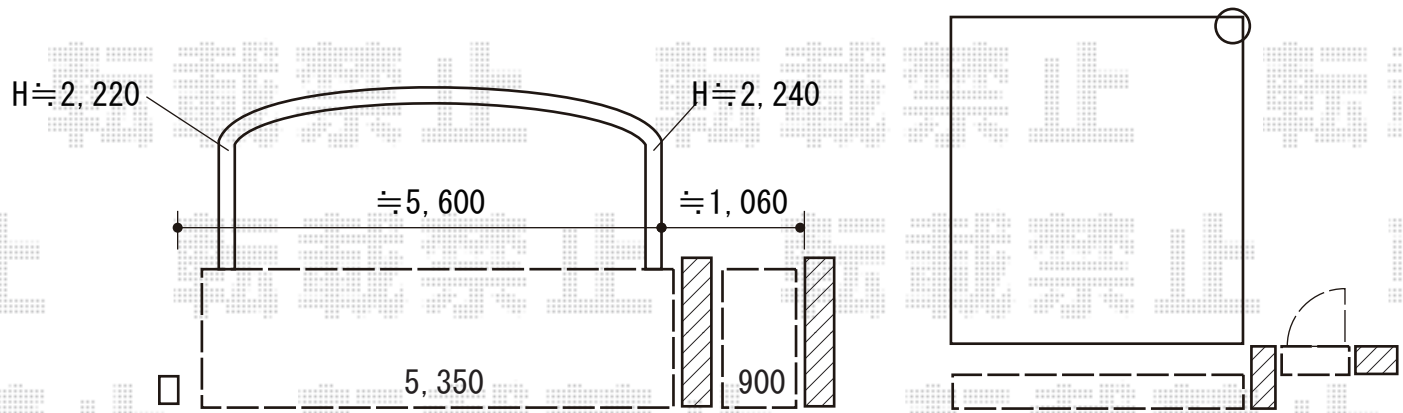

エクスショップ

現場状況や作図制限により概略図の内容と多少の違いが生じることがございます。
施工時は、現場優先とさせて頂きたく思いますので、お立会い頂き、最終のご指示のほど、何卒、宜しくお願い致します。

2020-4-711711

担当　中島