機能門柱　施工概略図

YKK AP シンプレオポストユニット1型 #05
照明なし本体：　1
ポスト：　T13型 上入れ・前出しタイプ*簡易ダイヤル錠（色：ダークブラウン）　× 1
ポスト取付部品：　T13型用　× 1
サイン：　ネームシール（小）*本体ユニット同梱
色：　カームブラック

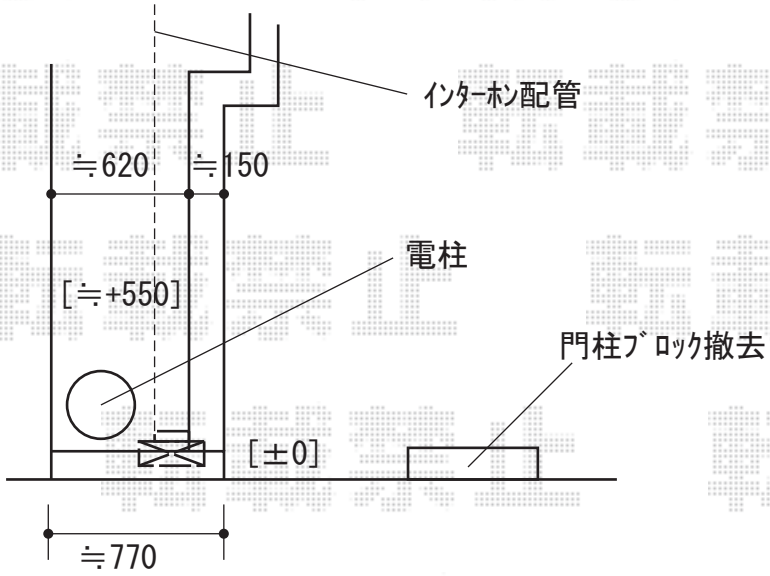

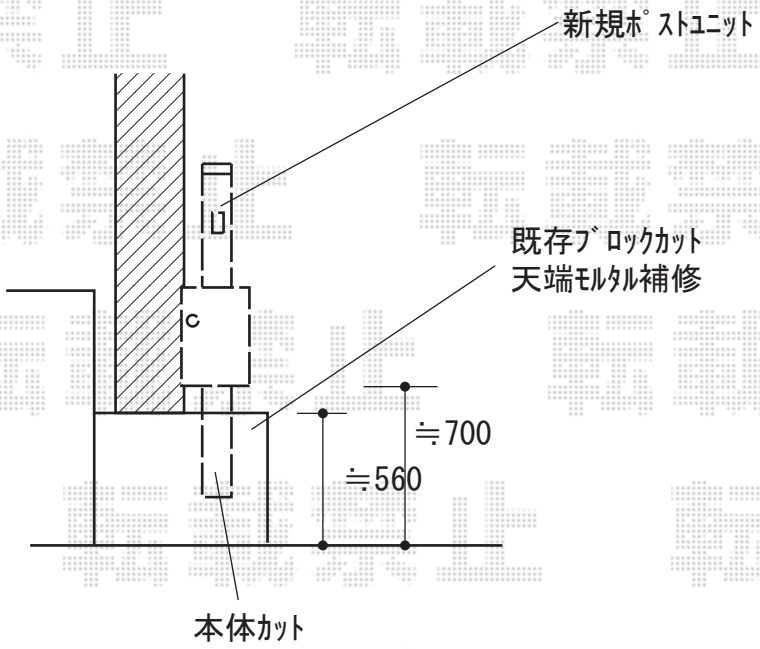

2020-4-714412	担当者	三村

エクスショップ

現場状況や作図制限により概略図の内容と多少の違いが生じることがございます。
施工時は、現場優先とさせて頂きたく思いますので、お立会い頂き、最終のご指示のほど、何卒、宜しくお願い致します。