ウッドデッキ　施工概略図

YKK AP リウッドデッキ 200
間口= 3.0間(5,451mm)
出幅= 9尺(2,720mm)
色： ホワイトブラウン
床板： 縦貼り
幕板： 標準幕板
束柱： Hタイプ(550～700mm)（色：プラチナステン）
オプション： 段床セット 正面タイプ1段

YKK AP ルシアスデッキフェンスB03型 横格子2本タイプ
笠木： 3スパン用×1
笠木部品： 端部キャップ×1
横格子（2本入）： T100/08用×2　10用×1
中柱セット： T100×2
端柱セット（2本入）： T100×1
デッキ材補強材： 先付用×2
色： プラチナステン

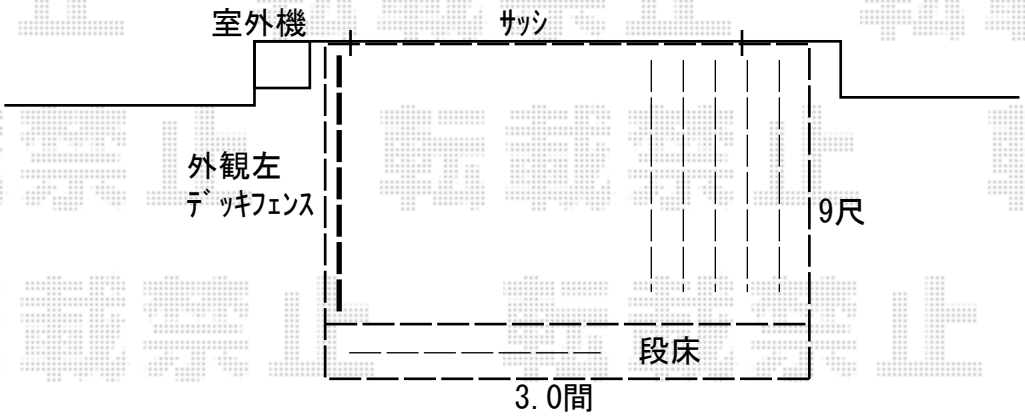

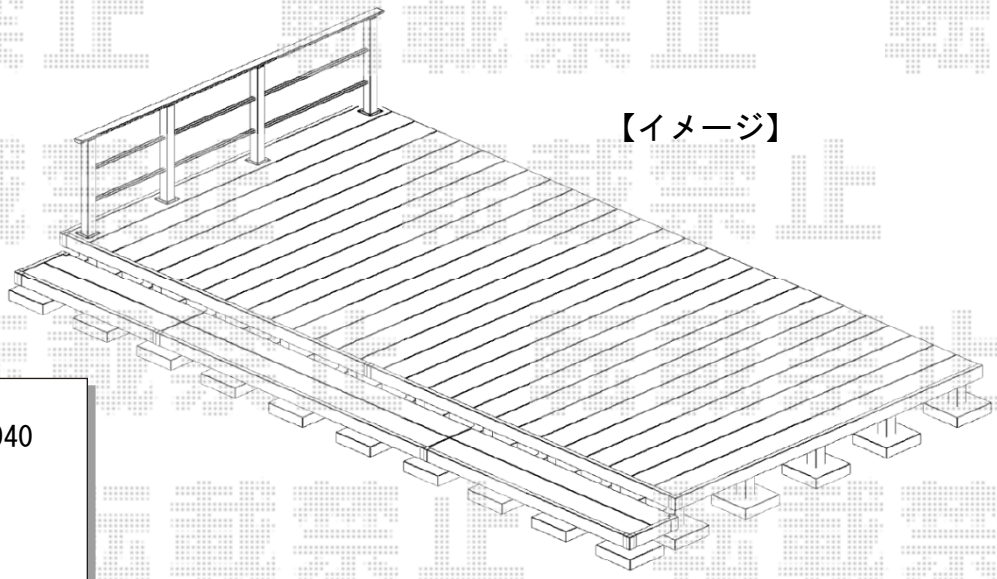

【イメージ】

サンキン物置 エスケーエイト
SK8-100 一般型 2200×1600×1940
間口= 2,200mm
奥行= 1,600mm
高さ= 1,940mm
色： ギングロ
屋根タイプ： 標準型
耐荷重タイプ： 一般型
棚タイプ： エイト棚板棚支柱セット
数量： 1台

サンキン物置 エスケーエイト オプション
SK8専用雨樋セット： 1

2020-4-719012	担当者	政井

エクスショップ

現場状況や作図制限により概略図の内容と多少の違いが生じることがございます。
施工時は、現場優先とさせて頂きたく思いますので、お立会い頂き、最終のご指示のほど、何卒、宜しくお願い致します。